河南省工程建设标准设计

DBJT19-01-2002

洛阳市规划建筑设计研究院
内部使用 TEL：3253041 2004年3月

02系列结构标准设计图集

02YG203 管沟及盖板

河南省工程建设标准设计管理办公室 主编

本资料由微信公众号jianzhu118整理
持续更新中

中国计划出版社

管沟及盖板

编制单位　洛阳市规划建筑设计研究院　图　集　号　02YG203

编制单位负责人　姚金山
编制单位技术负责人　闫跃军
技术审定人　杨怀珍
技术负责人　潘建军

目　录

目录 …… 1～3
编制说明 …… 4～8
一般地区室内管沟及选用表（无地下水）…… 9
一般地区室内管沟及选用表（有地下水）…… 10
一般地区室外管沟及选用表（无地下水）…… 11
一般地区室外管沟及选用表（有地下水素混凝土管沟）…… 12
一般地区室外管沟及选用表（有地下水钢筋混凝土管沟）…… 13
一般地区室外钢筋混凝土管沟钢筋用量表（一）…… 14
一般地区室外钢筋混凝土管沟钢筋用量表（二）…… 15
一般地区室外钢筋混凝土管沟钢筋用量表（三）…… 16
一般地区室外钢筋混凝土管沟钢筋用量表（四）…… 17
湿陷性黄土地区室内管沟及选用表（一）…… 18
湿陷性黄土地区室内靠墙管沟及选用表（二）…… 19
湿陷性黄土地区室内不靠墙管沟及选用表（三）…… 20
湿陷性黄土地区室内钢筋混凝土管沟钢筋表（一）…… 21
湿陷性黄土地区室内钢筋混凝土管沟钢筋表（二）…… 22
湿陷性黄土地区室内钢筋混凝土管沟钢筋表（三）…… 23
湿陷性黄土地区室外管沟及选用表（一）
（砖壁素混凝土及钢筋混凝土槽形底）…… 24
湿陷性黄土地区室外管沟及选用表（二）
（素混凝土管沟）…… 25

编制单位联系电话:0379-3219363

本资料由微信公众号jianzhu118整理
持续更新中

图名	目录（一）	图集号	02YG203
	内部使用 TEL：3253041 2004年3月	页	1

标准分享网 www.bzfxw.com 免费下载

湿陷性黄土地区室外管沟及选用表（三）
（钢筋混凝土管沟） …… 26
湿陷性黄土地区室外钢筋混凝土管沟钢筋用量表（一） …… 27
湿陷性黄土地区室外钢筋混凝土管沟钢筋用量表（二） …… 28
湿陷性黄土地区室外钢筋混凝土管沟钢筋用量表（三） …… 29
湿陷性黄土地区室外钢筋混凝土管沟钢筋用量表（四） …… 30
管沟变形缝详图 …… 31
管沟盖板选型及材料表（一） …… 32
管沟盖板选型及材料表（二） …… 33
室内管沟检查井盖板及井盖选用表 …… 34
室内管沟穿墙大样图 …… 35
室内管沟穿墙过梁及选用表（一） …… 36
室内管沟穿墙过梁及选用表（二） …… 37
管沟转角过梁平面布置及节点详图 …… 38
室内外管沟角钢转角过梁选用表 …… 39
室外管沟钢筋混凝土转角过梁及选用表 …… 40
室内过车管沟做法 …… 41
一般地区管沟出入口详图 …… 42
湿陷性地区管沟出入口详图 …… 43
方形伸缩器管沟梁板平面布置图 …… 44
方形伸缩器管沟选型表 …… 45
室外管沟检查井盖板及选用表 …… 46
一般地区室外管沟阀门井及选用表（无地下水） …… 47
一般地区室外管沟阀门井及选用表（有地下水） …… 48
湿陷性黄土地区室外管沟阀门井及选用表（一）
（砖壁素混凝土槽形底） …… 49
湿陷性黄土地区室外管沟阀门井及选用表（二）
（砖壁钢筋混凝土槽形底） …… 50
湿陷性黄土地区室外管沟阀门井及选用表（三）
（素混凝土井壁） …… 51
湿陷性黄土地区室外管沟阀门井及选用表（四）
（钢筋混凝土井壁） …… 52
湿陷性黄土地区钢筋混凝土阀门井配筋图 …… 53

本资料由微信公众号jianzhu118整理
持续更新中

审核 潘建军 校对 李勋勋 设计 胡又争 制图 张利卫
编制单位及联系电话:0379-3219363

湿陷性黄土地区钢筋混凝土阀门井钢筋表（一） …… 54
湿陷性黄土地区钢筋混凝土阀门井钢筋表（二） …… 55
湿陷性黄土地区钢筋混凝土阀门井钢筋表（三） …… 56
湿陷性黄土地区素混凝土检漏井 …… 57
湿陷性黄土地区钢筋混凝土检漏井 …… 58
室外管沟阀门井梁、板布置及选用表 …… 59
阀门井过梁详图及材料表 …… 60
阀门井开孔盖板及材料表 …… 61
井孔盖板RB-1及井孔盖板座BZ-1详图及材料表 …… 62
铸铁井孔盖板RB-2及盖板座BZ-2详图 …… 63
附录A 汽车荷载选用说明 …… 64

审核	潘建军	校对	李副勋
设计	胡又争	制图	张利卫

编制单位联系电话:0379-3219363

本资料由微信公众号jianzhu118整理
持续更新中

图名	洛阳市规划建筑设计研究院 内部使用 TEL：3253041 2004年3月 目录（三）	图集号	02YG203
		页	3

标准分享网 www.bzfxw.com 免费下载

编制说明

1.适用范围

1.1 本图集适用于一般民用建筑工程、建筑小区等室内外管沟设计不适用于大型供热工程及穿越城市主干道和铁路线路的工程,对有特殊要求的室内外管沟须另行设计,相同条件的工业建筑可参照选用.

1.2 本图集适用于地下水位以上或者地下水位不超过设计室外地面以下800mm的地区.

1.3 本图集适用于一般场地土地区及湿陷性黄土地区;当用于其他特殊性岩土或严寒地区冰冻线以上时,选用者应根据当地建筑经验采取适当措施;对腐蚀性环境和80C°及其以上高温环境不适用.

1.4 本图集中混凝土构件的环境类别均按二b类考虑,其他环境类别可参考使用,建筑结构安全等级为二级.

1.5 本图集适用于非抗震设防地区及抗震设防烈度6~8度地区.

2.设计内容

2.1 本图集包括管沟、伸缩器管沟、阀门井、管沟检查井、管沟检漏井管沟出入口等,并包括与此相对应配套的过梁、盖板及其选用表.

2.2 本图集根据场地土条件和建筑材料的不同,分为砖壁素混凝土平底、砖壁素混凝土槽形底,砖壁钢筋混凝土槽形底,素混凝土壁及钢筋混凝土壁等五种类型的管沟,并包含五种相应类型的阀门井.

2.3 本图集管沟设计考虑了室内,室外不过车及室外过车三种工况,共分为Ⅰ、Ⅱ、Ⅲ、Ⅳ、Ⅴ、Ⅵ六个荷载等级,对于20t~30t的消防车可以按汽-15级考虑,未考虑重载货车会车的工况.

2.4 本图集对各类管沟,阀门井及其相应的盖板,过梁等,按每米长或每个构件给出了详细材料表.

3.设计依据

《建筑结构荷载规范》GB50009-2001
《砌体结构设计规范》GB50003-2001(及2000局部修订)
《混凝土结构设计规范》GB50010-2002
《建筑地基基础设计规范》GB50007-2002
《建筑抗震设计规范》GB50011-2001
《地下工程防水技术规范》GB50108-2001
《砌体工程施工质量验收规范》GB50203-2002
《混凝土结构工程施工质量验收规范》GB50204-2002
《地下防水工程质量验收规范》GB50208-2002
《湿陷性黄土地区建筑规范》GBJ 25-90

4.采用材料

4.1 混凝土强度等级:垫层C10,其它素混凝土及钢筋混凝土构件均为C30.

4.2 钢筋:HPB235(Φ) HRB335(Φ).
混凝土最小保护层厚度:盖板、沟壁与底板25,梁:35.

4.3 钢材Q235级.

4.4 本图集所采用的Φ6钢筋,其化学、力学指标应符合现行国家标准《钢筋混凝土用热轧光圆钢筋》GB13013中Q235钢筋的规定.

4.5 灰土垫层:3:7灰土,压实系数不小于0.95.

4.6 砖:烧结普通砖或蒸压灰砂砖.

4.7 砂浆:水泥砂浆.

4.8 砖和砂浆的最低强度等级见表1.

4.9 本图集中的防水砂浆抹面系指《GB50108-2001》中的水泥砂浆防水层.

图名	编制说明(一)	图集号	02YG203
		页	4

洛阳市规划建筑设计研究院 内部使用 TEL: 3253041 2004年3月

审核	潘建军	校对	李瑞勋
设计	胡又华	制图	张利卫

编制单位联系电话:0379-3219363

本资料由微信公众号jianzhu118整理
持续更新中

表1

基土的潮湿程度	烧结普通砖　蒸压灰砂砖	水泥砂浆
稍潮湿的	MU10	M5
很潮湿的	MU10	M7.5
含水饱和的	MU15	M10

5.设计计算与选用说明

5.1 管沟盖板

5.1.1 按简支板计算,计算跨度 L=1.05B　B为沟宽

5.1.2 板上荷载

①板自重,② 覆土重（土重度r=18kN/m³）,③地面活荷载,④汽车荷载(③④两项不同时考虑)

5.1.3 除板自重外,将其它荷载的不同组合折算成等效满跨均布荷载划分为六个等级,见表2:

表2

荷载等级	折算均布荷载标准值 kN/m²	适用条件			
		适用部位	覆土厚度 h_f mm	通行汽车等级	管沟宽度 B mm
Ⅰ	3.5	室内管沟	$h_f=0$	不过车	400~1400
Ⅱ	5.0		$h_f=0$	不过车	400~1400
Ⅲ	10.0	室外管沟	$h_f\leq500$	不过车	400~1400
Ⅳ	45.0	室外管沟	$h_f\leq800$	不过车	400~1400
			$800\geq h_f\geq500$	汽—10	400~1400
			$800\geq h_f\geq500$	汽—15	B≥1600
Ⅴ	60.0	室外管沟	$800\geq h_f\geq300$	汽—10	B≥1600
			$800\geq h_f\geq500$	汽—15	400~1400
Ⅵ	75.0	室外管沟	$800\geq h_f\geq300$	汽—10	1000~1400
			$800\geq h_f\geq500$	汽—15	1400

5.1.4荷载等级的选择

① 按表中适用条件选择

② 按折算均布荷载标准值选择:$q'=8M/L^2$

其中q′—折算均布荷载标准值,M—弯矩标准值.

q′在两个荷载等级之间时,应取较高等级,不适用于q′>75的情况.

③ 本图集中"允许弯矩"，"允许剪力"均为荷载基本组合状况下的数值.

5.1.5表2中覆土厚度及管沟宽度应严格控制,该两值减小后不安全.

5.1.6结构重要性系数 $\gamma_0=1$.

5.2 管沟壁及井壁（阀门井,检漏井）

5.2.1 砖壁管沟沟壁及井壁计算简图按上下两端铰接及下端刚接上端铰接两种工况考虑.

5.2.2 素混凝土,钢筋混凝土管沟沟壁及井壁按上端铰接,下端刚接计算.

5.2.3 沟壁及井壁荷载包括:土压力、水压力及地面折算均布荷载.

5.2.4 土压力按朗肯主动土压力计算.

5.2.5 室内管沟地面荷载按Ⅰ、Ⅱ级荷载计算;室外管沟地面荷载按Ⅲ、Ⅳ、Ⅴ、Ⅵ级荷载计算,荷载值不包括板自重.

6.1 湿陷性黄土地区管沟的选用

6.1.1 各类建筑物的地基符合下列任一条件时,均可按一般地区选用管沟:

a.已消除地基的全部湿陷量或将基础设置在非湿陷性土层上.

b.地基湿陷量的计算值（总湿陷量）小于或等于50mm.

c.在非自重湿陷性黄土场地上,地基内各土层的湿陷起始压力值,均大于其附加压力与上覆土的饱和自重压力之和.

6.1.2 各级湿陷性黄土地基上的乙类建筑Ⅱ~Ⅳ级湿陷性黄土地基上的丙类建筑以及Ⅲ、Ⅳ级湿陷性黄土地基上的丁类建筑,应选用检漏管沟.

图名	编制说明（二）	图集号	02YG203
		页	5

洛阳市规划建筑设计研究院
内部使用 TEL: 3253041 2004年3月

审核	潘建军	胡又争	校对	李勤勋	张利卫
设计			制图		

编制单位联系电话:0379-3219363

本资料由微信公众号jianzhu118整理
持续更新中

标准分享网 www.bzfxw.com 免费下载

6.1.3 自重湿陷性黄土地基，若室内设备和地面有严格要求且未采取地基处理措施时，由选用者依工程具体情况酌情选用检漏管沟或严格防水管沟。

6.2 湿陷性黄土地区管沟的分类及选型

6.2.1 根据湿陷性黄土地区建筑规范中关于防水措施的规定，本图集分为检漏管沟，严格防水管沟两类，管沟型号共分四种3：见表

表3

管沟种类	管沟型号	管沟构造特征	所用部位
检漏管沟	C_1型	砖壁素混凝土槽形底板	用于室内
	C_2型	砖壁钢筋混凝土槽形底板	
严格防水管沟	C_1型	素混凝土	
	C_2型	钢筋混凝土	
检漏管沟	C_3型	砖壁素混凝土槽形底板	用于室外
	C_4型	砖壁钢筋混凝土槽形底板	
严格防水管沟	C_3型	素混凝土	
	C_4型	钢筋混凝土	

注：本表之室外管沟系指防护距离之内敷设的给水、排水与供热管道的管沟、防护距离之外的管沟做法由设计者酌定。

6.2.2 在自重湿陷性黄土场地，当受水浸湿可能性大时，选用者可根据工程具体情况对各类管沟增设可靠的防水层，防水层应做防护层。

6.2.3 湿陷性黄土地区混凝土及钢筋混凝土管沟应采用自防水混凝土，其抗渗等级不低于S_6。

6.2.4 湿陷性黄土地区室外管沟应设置检漏井，检漏井宜采用与检漏管沟相应的材料，本图集给出了素混凝土及钢筋混凝土两种材料的检漏井做法。

6.3 选用方法详表4

表4

构件名称	代号说明	页　次	型号
一般地区砖壁管沟	G－X X（荷载等级、管沟型号、管沟代号）	室内管沟选用表见第9、10页	G－(1~36)
		室外管沟选用表见第11、12、13页	G－(37~108)
湿陷性黄土地区室内管沟	SG－X X（荷载等级、管沟型号、管沟代号）	砖壁素混凝土及钢筋混凝土槽形底管沟见第18页	SG－(1~18)
		素混凝土及钢筋混凝土沟壁室内管沟见第19、20页	SG－(19~54)
湿陷性黄土地区室外管沟	SG－X X（荷载等级、管沟型号、管沟代号）	砖壁素混凝土及钢筋混凝土槽形底室外管沟见第24页	SG－(55~78)
		素混凝土室外管沟见第25页	SG－(79~102)
		钢筋混凝土室外管沟见26页	SG－(103~126)
管沟角钢转角过梁	ZLG－X（过梁型号、角钢转角过梁代号）	见第39页	ZLG－1~28

本资料由微信公众号jianzhu118整理
持续更新中

洛阳市规划建筑设计研究院
内部使用 TEL：3253041 2004年3月

审核　潘建军　胡又争　李和勋
设计　张利卫
校对　制图
编制单位系电话：0379－3219363

续表4

构件名称	代号说明	页次	型号
管沟钢筋混凝土转角过梁	ZLh-X 过梁型号 混凝土转角过梁代号	见第40页	ZLh-1~16
管沟穿墙过梁	GL-X 过梁型号 过梁代号	见第36、37页	GL-1~27
室内外管沟盖板	GB-X 盖板型号 沟盖板代号	见第32、33页	GB-(1~44)
室内管沟检查井盖板	JB-X 盖板型号 沟盖板代号	见第34页	JB-(1~4)
湿陷性黄土地区室外管沟阀门井	SJ-XX 荷载等级 阀门井型号 湿陷区阀门井代号	见第50页	SJ-(1~12)
湿陷性黄土地区室外管沟阀门井	SJ-XX 荷载等级 阀门井型号 湿陷区阀门井代号	砖壁素混凝土及钢筋混凝土阀门井见第51页	SJ-(13~24)
		素混凝土阀门井见第52页	SJ-(25~36)
		钢筋混凝土阀门井见第53页	SJ-(37~48)
室外管沟阀门井梁	JL-X 过梁型号 阀门井梁代号	见第60页	JL-(1~16)

续表4

构件名称	代号说明	页次	型号
室外管沟阀门井人孔盖板	JB-X 盖板型号 阀门井人孔盖板代号	见第62页	JB-(5~16)
室外管沟检查井	DJB-X 检查井盖板型号 检查井盖板代号	见第47页	DJB-(1~12)
方形伸缩器管沟	W-X 伸缩器型号 方形伸缩器管沟代号	见第46页	W-(1~55)
检查井开孔盖板	RB-X 盖板材料编号 开孔盖板代号	钢筋混凝土盖板见第63页	RB-1
		铸铁盖板见第64页	RB-2
检查井开孔盖板座	BZ-X 盖板材料编号 开孔盖板座代号	钢筋混凝土盖板座见第63页	BZ-1
		铸铁盖板座见第63页	BZ-2
一般地区室外管沟阀门井	J-X 阀门井型号 阀门井代号	见第48、49页	J-(1~24)

图名	编制说明(四)	图集号	02YG203
		页	7

编制单位联系电话:0379-3219363

本资料由微信公众号jianzhu118整理
持续更新中

洛阳市规划建筑设计研究院
内部使用 TEL: 3253041 2004年3月

标准分享网 www.bzfxw.com 免费下载

7. 制作、运输、安装和施工注意事项

7.1 砖砌体必须砂浆饱满、无粉刷部分须原浆勾平缝.

7.2 现浇混凝土必须振捣密实,严格控制水灰比和水泥用量,加强养护.

7.3 预制钢筋混凝土构件强度达到设计要求的混凝土强度标准值75%时方可吊装、搬运、堆放,达到100%时方可运输、安装、使用,堆放时支垫的位置应符合正常使用时的受力状态.

7.4 管沟盖板安装时,须座不小于10mm厚1:2.5水泥砂浆,管沟盖板板端用1:2.5水泥砂浆封堵,管沟板缝用M10水泥砂浆或C20细石混凝土灌缝.

7.5 管沟及阀门井盖板支座长度一般为100mm不应小于80mm过梁支承长度一般为240mm,不应小于150mm.

7.6 管沟及阀门井均应先盖板后回填,回填土应待盖板支座座浆达到设计强度后,于两侧或四周同时进行,否则应设临时支撑;回填土应用接近最佳含水量的素土(如有必要可用2:8灰土)分层夯实,压实系数不应小于0.94.

7.7 所有外露铁件一律涂防锈漆两道.

7.8 管沟施工必须与管道布置及安装密切配合,沟内凡安装管道支架用的预埋件、预留洞、排水设施等,不得遗漏.

7.9 湿陷性黄土地区的各种管沟穿越建筑物基础时,不得留施工缝.当穿越建筑物外墙时,应一次做到室外的第一个检查井,或距基础外缘3m以外沟底应有向外排水的坡度;施工中应防止雨水或地面水浸入地基;管沟应及时进行清理、验收、加盖和回填.

7.10 湿陷性黄土地区的检漏井、阀门井、检查井等,应做防水处理,并应防止地面水、雨水流入检漏井或阀门井内,检漏井、阀门井和检查井等,宜采用与检漏管沟相应的做法.

7.11 在使用期间,对管道应经常进行维修保养,并应确保防水措施发挥有效作用,防止建筑物和管沟的地基浸水湿陷.

7.12 本图中沟壁压顶仅用于沟宽B>1.20m且有车辆荷载的情况,压顶做法为C15混凝土,宽度同壁厚,厚度60,内配Φ6@120通长纵向筋Φ6@300分布筋.

8. 其他

8.1 管沟未进行纵向验算,在地基显著不均匀或地面荷载变异较大的情况下由设计者自行考虑;管沟纵向坡度由管道设计确定.

8.2 对砖壁管沟除与检查井连接处设伸缩缝外,伸缩缝间距不宜大于50m;对素混凝土(钢筋混凝土)管沟伸缩缝间距不宜大于20m(30m).

8.3 本图中未注明之分布筋均为Φ6@200.

8.4 为加强素混凝土或钢筋混凝土管沟(阀门井、检漏井)的防水性能,可掺微膨胀剂.

8.5 当管沟穿越承重墙时,选用者可参照02YG2001《砌体结构构造详图》相应管沟框的做法对承重墙予以加强,或根据工程具体情况采取相应加强措施.

8.6 为防盗安全,穿过外墙的管沟出入口应在管道安装完毕后封堵,具体做法详见本图集管沟出入口详图.

8.7 车库和进车房间等出入口处管沟,应采用室内过车管沟及B-1盖板本图集给出室内过车管沟的具体做法.

8.8 本图集未注明单位的尺寸均以毫米为单位.

8.9 本图集未尽事宜应按国家现行有关规范标准和有关技术法规文件严格执行.

8.10 使用和选用本图集时,对本图集所依据的规范标准可能已有新的版本此时应按当前版本做相应的验算调整,不应使其与当前版本相悖.

图名	编制说明(五)	图集号	02YG203
		页	8

洛阳市规划建筑设计研究院
内部使用 TEL: 3253041 2004年3月

审核 潘建军 校对 李刚勋
设计 胡又争 制图 张利卫
编制单位联系电话:0379-3219363

本资料由微信公众号jianzhu118整理
持续更新中

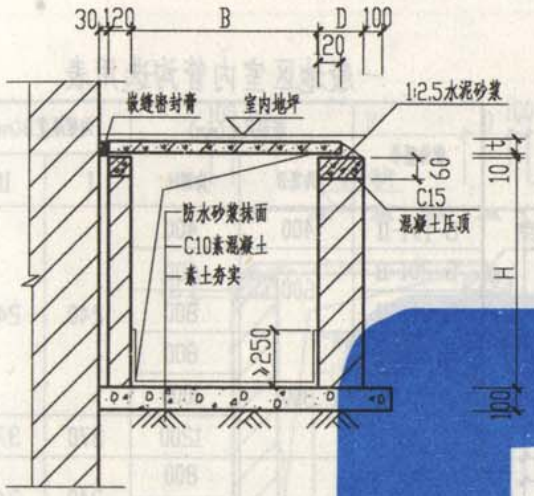

① 室内靠墙管沟

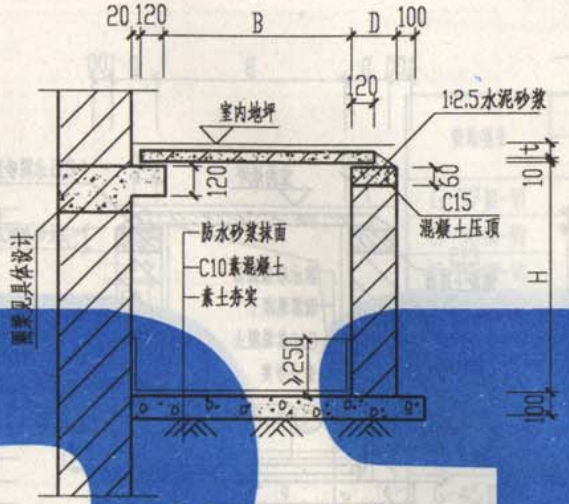

② 室内靠墙管沟

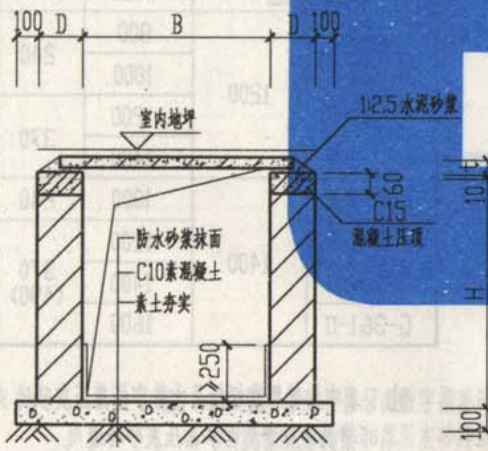

③ 室内不靠墙管沟

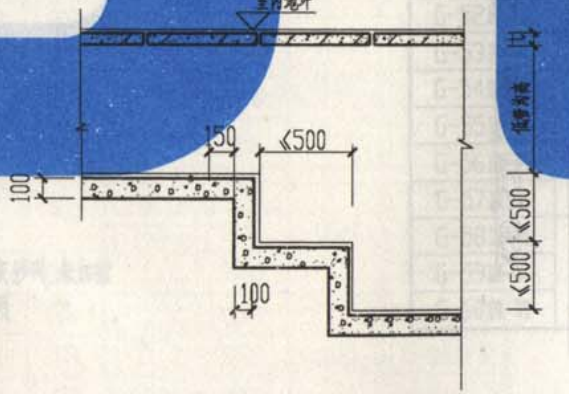

高低管沟连接剖面

一般地区室内管沟选用表

管沟型号	断面尺寸(mm)		沟壁厚度D(mm)	
	沟宽B	沟深H	I	II
G-1I-II	400	400	240	240
G-2I-II	600	600		
G-3I-II		800		
G-4I-II	800	800		
G-5I-II		1000		
G-6I-II		1200	370	370
G-7I-II	1000	800	240	240
G-8I-II		1000		
G-9I-II		1200	370	370
G-10I-II		1400		
G-11I-II	1200	800	240	240
G-12I-II		1000		
G-13I-II		1200	370	370
G-14I-II		1400		
G-15I-II	1400	1000	240	240
G-16I-II		1200	370 (490)	370
G-17I-II		1400		
G-18I-II		1600		490

注：1.表中沟壁厚度栏括号内数字指蒸压灰砂砖，未加括号者为烧结普通砖和蒸压灰砂砖通用。
2.图①用于H≤1400。

图名	一般地区室内管沟及选用表（无地下水）	图集号	02YG203
		页	9

编制单位联系电话:0379-3219363

本资料由微信公众号jianzhu118整理
持续更新中

标准分享网 www.bzfxw.com 免费下载

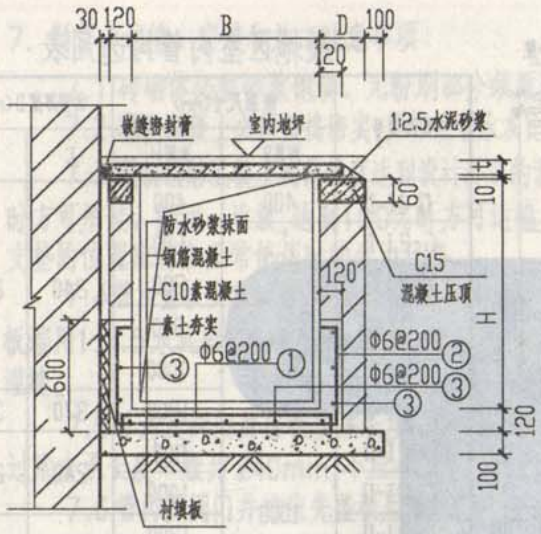

1 室内靠墙管沟

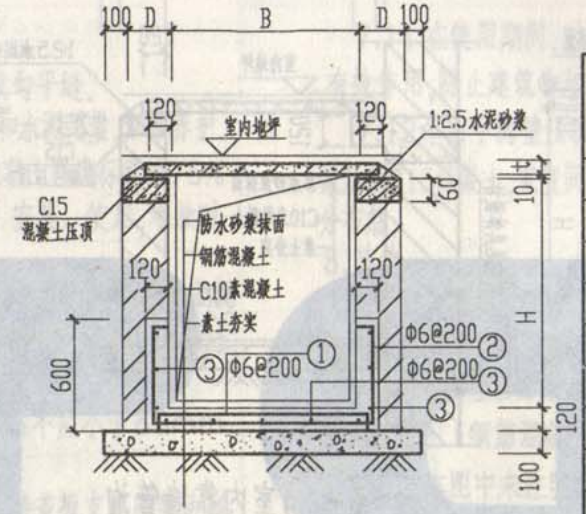

2 室内不靠墙管沟

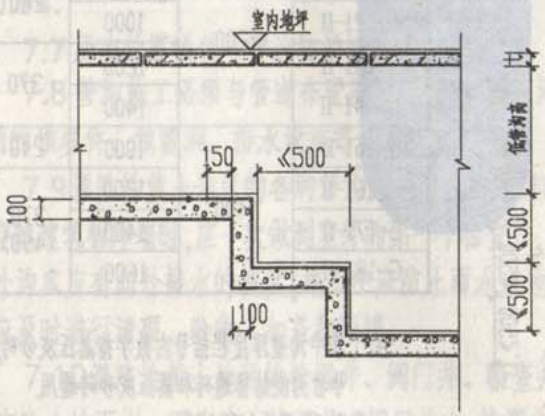

高低管沟连接剖面

一般地区室内管沟选用表

管沟型号	断面尺寸(mm)		沟壁厚度D(mm)	
	沟宽B	沟深H	I	II
G-19 I-II	400	400	240	240
G-20 I-II	600	600		
G-21 I-II		800		
G-22 I-II	800	800		
G-23 I-II		1000		
G-24 I-II		1200	370	370
G-25 I-II	1000	800	240	240
G-26 I-II		1000		
G-27 I-II		1200	370	370
G-28 I-II		1400		
G-29 I-II	1200	800	240	240
G-30 I-II		1000		
G-31 I-II		1200	370	370
G-32 I-II		1400		
G-33 I-II	1400	1000	240	240
G-34 I-II		1200	370 (490)	370
G-35 I-II		1400		
G-36 I-II		1600		490

注 1. 表中沟壁厚度栏括号内数字指蒸压灰砂砖，未加括号者为烧结普通砖和蒸压灰砂砖通用。

2. 沟深H≤800的管沟，取消混凝土槽形底的做法，改用纯砖壁管沟。

图名	一般地区室内管沟及选用表（有地下水）	图集号	02YG203
		页	10

编制单位联系电话:0379-3219363

本资料由微信公众号jianzhu118整理
持续更新中

洛阳市城乡建设设计研究院
内部使用 TEL：[illegible] 2004年3月

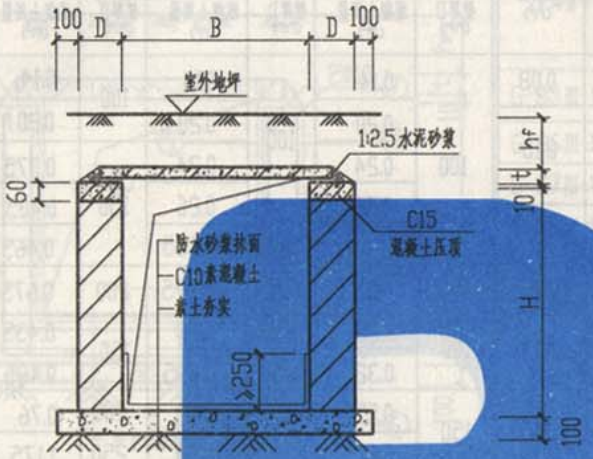

室外管沟

一般地区室外管沟选用表

管沟型号	断面尺寸(mm)		沟壁厚度D(mm)			
	沟宽B	沟深H	Ⅲ	Ⅳ	Ⅴ	Ⅵ
G-37Ⅲ-Ⅵ	400	400	240	240	370	370
G-38Ⅲ-Ⅵ	600	600				
G-39Ⅲ-Ⅵ		800		490	490	490
G-40Ⅲ-Ⅵ	800	800				
G-41Ⅲ-Ⅵ		1000	370 (490)			620
G-42Ⅲ-Ⅵ		1200		620	620	
G-43Ⅲ-Ⅵ	1000	800	240	490	490	490
G-44Ⅲ-Ⅵ		1000	370 (490)			620
G-45Ⅲ-Ⅵ		1200		620	620	
G-46Ⅲ-Ⅵ		1400	490		—	—
G-47Ⅲ-Ⅵ	1200	800	240	490	490	490
G-48Ⅲ-Ⅵ		1000	370 (490)			620
G-49Ⅲ-Ⅵ		1200		620	620	
G-50Ⅲ-Ⅵ		1400	490		—	—
G-51Ⅲ-Ⅵ	1400	1000	370 (490)	490	490	620
G-52Ⅲ-Ⅵ		1200		620	620	
G-53Ⅲ-Ⅵ		1400	490		—	—
G-54Ⅲ-Ⅵ		1600	620	—		
G-55Ⅲ-Ⅵ	1600	1200	490	620	620	620
G-56Ⅲ-Ⅵ		1400			—	—
G-57Ⅲ-Ⅵ		1600	620	—		
G-58Ⅲ-Ⅵ	1800	1400	490	620		
G-59Ⅲ-Ⅵ		1600	620	—		
G-60Ⅲ-Ⅵ		1800				

注：表中沟壁厚度栏括号内数字指蒸压灰砂砖，未加括号者为烧结普通砖和蒸压灰砂砖通用。

图名	一般地区室外管沟及选用表（无地下水）	图集号	02YG203
		页	11

编辑单位联系电话:0379-3219363

本资料由微信公众号jianzhu118整理
持续更新中

标准分享网 www.bzfxw.com 免费下载

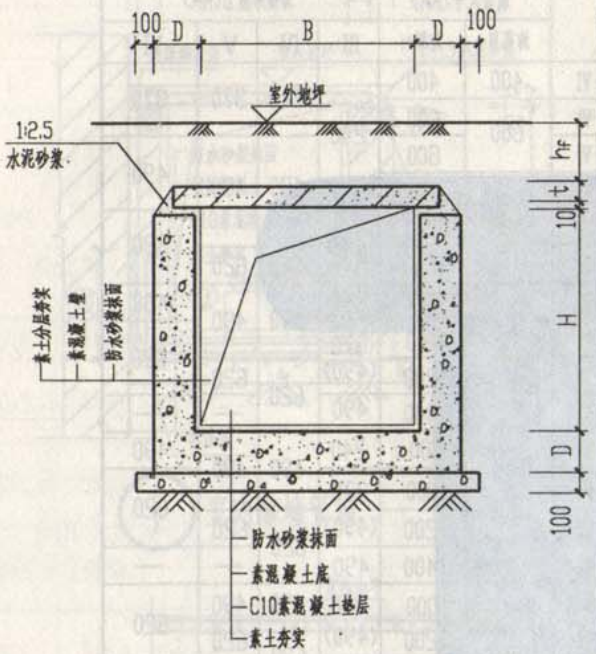

素混凝土室外管沟

一般地区室外管沟选用表

管沟型号	断面尺寸(mm) 沟宽(B)	沟深(H)	垫层混凝土用量(m³)	III 壁厚D(mm)	III 混凝土用量(m³)	IV 壁厚D(mm)	IV 混凝土用量(m³)	V 壁厚D(mm)	V 混凝土用量(m³)	VI 壁厚D(mm)	VI 混凝土用量(m³)
G-61III-VI	400	400	0.08	100	0.14	100	0.14	100	0.14	100	0.14
G-62III-VI	600	600	0.10		0.20		0.20		0.20		0.20
G-63III-VI		800			0.24		0.24	150	0.375	150	0.375
G-64III-VI	800	800	0.12		0.26		0.26		0.405		0.405
G-65III-VI		1000			0.30	150	0.465		0.465	200	0.64
G-66III-VI		1200	0.13	150	0.525	200	0.675	200	0.675		0.675
G-67III-VI	1000	800	0.14	100	0.28	100	0.28	150	0.435	150	0.435
G-68III-VI		1000			0.32	150	0.495		0.495	200	0.68
G-69III-VI		1200	0.15	150	0.555	200	0.76	200	0.76		0.76
G-70III-VI		1400			0.615		0.84	250	1.175	250	1.175
G-71III-VI	1200	800	0.16	100	0.30	100	0.30	150	0.465	150	0.465
G-72III-VI		1000			0.34	150	0.525		0.525	200	0.72
G-73III-VI		1200	0.17	150	0.585	200	0.80	200	0.80		0.80
G-74III-VI		1400			0.645		0.88	250	1.125	250	1.125
G-75III-VI	1400	1000	0.18	100	0.36	150	0.555	150	0.555	200	0.76
G-76III-VI		1200	0.19	150	0.615	200	0.84	200	0.84		0.84
G-77III-VI		1400			0.675		0.92	250	1.175	250	1.175
G-78III-VI		1600		200	1.000	250	1.275		1.275	300	1.56
G-79III-VI	1600	1200	0.21	150	0.645	200	0.88	200	0.88	200	0.88
G-80III-VI		1400			0.705		0.96	250	1.225	250	1.225
G-81III-VI		1600		200	1.04	250	1.325		1.325	300	1.62
G-82III-VI	1800	1400	0.23	150	0.735	200	1.00		1.275	250	1.275
G-83III-VI		1600		200	1.08	250	1.375		1.375	300	1.68
G-84III-VI		1800	0.24	250	1.475	300	1.80	300	1.80		1.80

图名	一般地区室外管沟及选用表（有地下水素混凝土管沟）	图集号	02YG203
		页	12

洛阳地区建筑设计研究院
内部使用 未经许可 不得复制 五〇年代月

本资料由微信公众号jianzhu118整理
持续更新中

编制单位 联系电话:0379-3219363

审核 潘建军 胡又华
设计 李刚勋 张利卫
校对 刘国 刘国
制图 李刚勋 张利卫

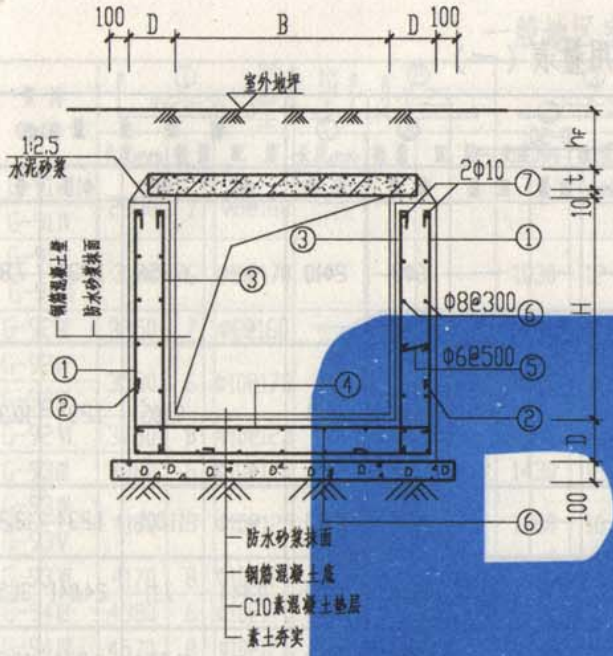

钢筋混凝土室外管沟

一般地区室外管沟选用表

管沟型号	断面尺寸(mm) 沟宽(B)	断面尺寸(mm) 沟深(H)	垫层混凝土用量(m³)	Ⅲ 壁厚D(mm)	Ⅲ 混凝土用量(m³)	Ⅳ 壁厚D(mm)	Ⅳ 混凝土用量(m³)	Ⅴ 壁厚D(mm)	Ⅴ 混凝土用量(m³)	Ⅵ 壁厚D(mm)	Ⅵ 混凝土用量(m³)
G-85Ⅲ-Ⅵ	400	400	0.08	100	0.14	100	0.14	100	0.14	100	0.14
G-86Ⅲ-Ⅵ	600	600	0.10		0.20		0.20		0.20		0.20
G-87Ⅲ-Ⅵ		800			0.24		0.24	150	0.375	150	0.375
G-88Ⅲ-Ⅵ	800	800	0.12		0.26		0.26		0.405		0.405
G-89Ⅲ-Ⅵ		1000			0.30	150	0.465		0.465	200	0.64
G-90Ⅲ-Ⅵ		1200	0.13	150	0.525	200	0.675	200	0.675		0.675
G-91Ⅲ-Ⅵ	1000	800	0.14	100	0.28	100	0.28	150	0.435	150	0.435
G-92Ⅲ-Ⅵ		1000			0.32	150	0.495		0.495	200	0.68
G-93Ⅲ-Ⅵ		1200	0.15	150	0.555	200	0.76	200	0.76		0.76
G-94Ⅲ-Ⅵ		1400			0.615		0.84	250	1.175	250	1.175
G-95Ⅲ-Ⅵ	1200	800	0.16	100	0.30	100	0.30	150	0.465	150	0.465
G-96Ⅲ-Ⅵ		1000			0.34	150	0.525		0.525	200	0.72
G-97Ⅲ-Ⅵ		1200	0.17	150	0.585	200	0.80	200	0.80		0.80
G-98Ⅲ-Ⅵ		1400			0.645		0.88	250	1.125	250	1.125
G-99Ⅲ-Ⅵ	1400	1000	0.18	100	0.36	150	0.555	150	0.555	200	0.76
G-100Ⅲ-Ⅵ		1200	0.19	150	0.615	200	0.84	200	0.84		0.84
G-101Ⅲ-Ⅵ		1400			0.675		0.92	250	1.175	250	1.175
G-102Ⅲ-Ⅵ		1600		200	1.00	250	1.275		1.275	300	1.56
G-103Ⅲ-Ⅵ	1600	1200	0.21	150	0.645	200	0.88	200	0.88	200	0.88
G-104Ⅲ-Ⅵ		1400			0.705		0.96	250	1.225	250	1.225
G-105Ⅲ-Ⅵ		1600		200	1.04	250	1.325		1.325	300	1.62
G-106Ⅲ-Ⅵ	1800	1400	0.23	150	0.735	200	0.88		1.275	250	1.275
G-107Ⅲ-Ⅵ		1600		200	1.08	250	1.375		1.375	300	1.68
G-108Ⅲ-Ⅵ		1800	0.24		1.16		1.475	300	1.80		1.80

注：1. 管沟钢筋用量表见第14-17页，
2. 壁厚为100者，仅外侧配筋。

图名	一般地区室外管沟及选用表（有地下水钢筋素混凝土管沟）	图集号	02YG203
		页	13

编辑单位联系电话:0379-3219363

本资料由微信公众号jianzhu118整理
持续更新中

标准分享网 www.bzfxw.com 免费下载

一般地区室外钢筋混凝土管沟钢筋用量表（一）

管沟编号	① B+2D-50 H+D-50			② $\frac{H}{2}$+120 $\frac{B}{3}$+D-25			③ H+D-50			④ B+2D-50			⑤ D-50			⑥	⑦	钢筋重量(kg)			
	长度(mm)	数量	配筋	长度(mm)	数量	配筋	长度(mm)	数量	配筋	长度(mm)	数量	配筋	长度(mm)	数量	配筋	配筋	配筋	Φ6	Φ8	Φ10	合计
G-85Ⅲ G-85Ⅳ G-85Ⅴ G-85Ⅵ	1550	7	Φ8@160	—	—	—	—	—	—	—	—	—	—	—	—	6Φ8	2Φ10	—	6.656	1.234	7.890
G-86Ⅲ G-86Ⅳ G-86Ⅴ G-86Ⅵ	2150	7	Φ8@160	—	—	—	—	—	—	—	—	—	—	—	—	8Φ8	2Φ10	—	9.105	1.234	10.339
G-87Ⅲ G-87Ⅳ	2550	7	Φ8@160	—	—	—	—	—	—	—	—	—	—	—	—	10Φ8	2Φ10	—	11.001	1.234	12.235
G-87Ⅴ G-87Ⅵ	2780	6	Φ10@170	—	—	—	1030	12	Φ10@170	980	6	Φ10@170	200	10	Φ6@500	18Φ8	4Φ10	0.444	7.11	24.041	31.568
G-88Ⅲ G-88Ⅳ	2750	7	Φ8@160	—	—	—	—	—	—	—	—	—	—	—	—	10Φ8	2Φ10	—	11.554	1.234	12.788
G-88Ⅴ G-88Ⅵ	2980	6	Φ10@170	—	—	—	1030	10	Φ10@170	1180	6	Φ10@170	200	12	Φ6@500	20Φ8	4Φ10	0.533	7.900	25.494	33.927
G-89Ⅲ	3230	7	Φ8@160	—	—	—	—	—	—	—	—	—	—	—	—	12Φ8	2Φ10	—	13.671	1.234	14.905
G-89Ⅳ G-89Ⅴ	3380	6	Φ10@170	—	—	—	1230	12	Φ10@170	1180	6	Φ10@170	200	14	Φ6@500	22Φ8	4Φ10	0.622	8.690	28.456	37.768
G-89Ⅵ	3580	8	Φ10@125	—	—	—	1280	16	Φ10@125	1280	8	Φ10@125	250	16	Φ6@500	24Φ8	4Φ10	0.888	9.480	39.093	49.461
G-90Ⅲ	3780	6	Φ10@170	—	—	—	1430	12	Φ10@170	1180	6	Φ10@170	200	16	Φ6@500	26Φ8	4Φ10	0.710	10.270	26.531	37.511
G-90Ⅳ G-90Ⅴ	3980	8	Φ10@125	—	—	—	1480	16	Φ10@125	1280	8	Φ10@125	250	16	Φ6@500	28Φ8	4Φ10	0.888	11.060	36.310	48.258
G-90Ⅵ	3970	7	Φ10@125	—	—	—	1470	14	Φ10@125	1270	7	Φ10@125	250	16	Φ6@500	28Φ8	4Φ10	0.888	11.060	37.797	49.745

注：1. 本表为1米长管沟钢筋用量表。
2. 管沟选用表见第13页。

图名	一般地区室外钢筋混凝土管沟钢筋用量表（一）	图集号	02YG203
		页	14

编制单位联系电话：0379-3219363

审核 设计 潘建军 朝又争 校对 制图 李勋勋 张利卫

本资料由微信公众号jianzhu118整理
持续更新中

洛阳市规划建筑设计研究院
内部使用 2004年3月

一般地区室外钢筋混凝土管沟钢筋用量表（二）

管沟编号	① B+2D-50			② H/2+120 B/3+D-25			③ H+D-50			④ B+2D-50			⑤ D-50			⑥	⑦	钢筋重量(kg)				
	长度(mm)	数量	配筋	长度(mm)	数量	配筋	长度(mm)	数量	配筋	长度(mm)	数量	配筋	长度(mm)	数量	配筋	配筋	配筋	Φ6	Φ8	Φ10	Φ12	合计
G-91Ⅲ G-91Ⅳ	2950	7	Φ8@160	—	—	—	—	—	—	—	—	—	—	—	—	10Φ8	2Φ10	—	12.107	1.234	—	13.341
G-91Ⅴ G-91Ⅵ	3180	6	Φ10@170	—	—	—	1030	12	Φ10@170	1180	6	Φ10@170	200	14	Φ6@500	22Φ8	4Φ10	0.622	8.69	26.124	—	35.436
G-92Ⅲ	3350	7	Φ8@160	—	—	—	—	—	—	—	—	—	—	—	—	12Φ8	2Φ10	—	14.003	1.234	—	15.237
G-92Ⅳ G-92Ⅴ	3580	6	Φ10@170	—	—	—	1230	12	Φ10@170	1380	6	Φ10@170	200	14	Φ6@500	24Φ8	4Φ10	0.622	9.48	29.937	—	40.039
G-92Ⅵ	3780	8	Φ10@125	—	—	—	1280	16	Φ10@125	1480	8	Φ10@125	250	16	Φ6@500	26Φ8	4Φ10	0.888	10.27	41.068	—	52.226
G-93Ⅲ	3980	6	Φ10@170	—	—	—	1430	12	Φ10@170	1380	6	Φ10@170	200	16	Φ6@500	26Φ8	4Φ10	0.710	10.27	32.898	—	43.878
G-93Ⅳ G-93Ⅴ	4180	8	Φ10@125	—	—	—	1480	16	Φ10@125	1480	8	Φ10@125	250	18	Φ6@500	28Φ8	4Φ10	0.999	11.06	44.868	—	56.927
G-93Ⅵ	4170	8	Φ10@125	—	—	—	1470	16	Φ10@125	1470	8	Φ10@125	250	18	Φ6@500	28Φ8	4Φ10	0.999	11.06	44.819	—	56.878
G-94Ⅲ	4380	6	Φ10@170	1410	12	Φ10@170	1630	12	Φ10@170	1380	6	Φ10@170	200	18	Φ6@500	30Φ8	4Φ10	0.799	11.85	46.200	—	58.949
G-94Ⅳ	4570	8	Φ10@125	1450	16	Φ10@125	1670	16	Φ10@125	1470	8	Φ10@125	250	20	Φ6@500	32Φ8	4Φ10	1.110	12.640	63.082	—	78.832
G-94Ⅴ G-94Ⅵ	4640	5	Φ12@200	1370	10	Φ12@200	1590	10	Φ12@200	1440	5	Φ12@200	300	22	Φ6@500	34Φ8	4Φ10	1.465	13.43	2.468	53.235	70.599
G-95Ⅲ G-95Ⅳ	3150	7	Φ8@160	—	—	—	—	—	—	—	—	—	—	—	—	8Φ8	2Φ10	—	11.87	1.234	—	13.104
G-95Ⅴ G-95Ⅵ	3380	6	Φ10@170	—	—	—	1080	12	Φ10@170	1580	6	Φ10@170	200	14	Φ6@500	22Φ8	4Φ10	0.622	8.69	28.826	—	39.138
G-96Ⅲ	3550	7	Φ8@160	—	—	—	—	—	—	—	—	—	—	—	—	8Φ8	2Φ10	—	12.976	1.234	—	14.210
G-96Ⅳ G-96Ⅴ	3780	6	Φ10@170	—	—	—	1280	12	Φ10@170	1580	6	Φ10@170	200	16	Φ6@500	26Φ8	4Φ10	0.710	10.270	31.788	—	42.058
G-96Ⅵ	3980	8	Φ10@125	—	—	—	1330	16	Φ10@125	1680	8	Φ10@125	250	16	Φ6@500	28Φ8	4Φ10	0.888	11.060	35.502	—	47.455

注：1.本表为1米长管沟钢筋用量表
2.管沟选用表见第13页
3.HRB235级钢筋末端头无弯钩

图名	一般地区室外钢筋混凝土管沟钢筋用量表（二）	图集号	02YG203
		页	15

洛阳市规划设计研究院
内部使用 2004年3月

本资料由微信公众号jianzhu118整理
持续更新中

编制单位联系电话：0379-3219363

标准分享网 www.bzfxw.com 免费下载

一般地区室外钢筋混凝土管沟钢筋用量表（三）

管沟编号	① B+2D-50			② H/2+120 B/3+D-25			③ H+D-50			④ B+2D-50			⑤ D-50			⑥	⑦	钢筋重量(kg)			
	长度(mm)	数量	配筋	长度(mm)	数量	配筋	长度(mm)	数量	配筋	长度(mm)	数量	配筋	长度(mm)	数量	配筋	配筋	配筋	Φ6	Φ8	Φ10	合计
G-97Ⅲ	4180	6	Φ10@170	—	—	—	1430	12	Φ10@170	1580	6	Φ10@170	200	18	Φ6@500	28Φ8	4Φ10	0.799	11.06	34.379	46.238
G-97Ⅳ G-97Ⅴ	4380	8	Φ10@125	—	—	—	1480	16	Φ10@125	1680	8	Φ10@125	250	18	Φ6@500	30Φ8	4Φ10	0.999	11.85	46.991	59.84
G-97Ⅵ	4370	8	Φ10@125	—	—	—	1470	16	Φ10@125	1670	8	Φ10@125	250	18	Φ6@500	30Φ8	4Φ10	0.999	11.850	46.793	58.64
G-98Ⅲ	4580	6	Φ10@170	1475	12	Φ10@170	1630	12	Φ10@170	1580	6	Φ10@170	200	18	Φ6@500	30Φ8	4Φ10	0.799	11.850	48.262	60.112
G-98Ⅳ	4770	8	Φ10@125	1515	16	Φ10@125	1670	16	Φ10@125	1670	8	Φ10@125	250	20	Φ6@500	32Φ8	4Φ10	1.110	12.640	63.230	76.980
G-98Ⅴ G-98Ⅵ	4840	5	Φ12@200	1435	10	Φ12@200	1590	10	Φ12@200	1640	5	Φ12@200	300	20	Φ6@500	34Φ8	4Φ10	1.332	13.430	2.468	72.863
G-99Ⅲ	3750	7	Φ8@160	—	—	—	—	—	—	—	—	—	—	—	—	14Φ8	2Φ10	—	15.899	1.234	17.133
G-99Ⅳ G-99Ⅴ	3980	6	Φ10@170	—	—	—	1230	12	Φ10@170	1780	6	Φ10@170	200	16	Φ6@500	26Φ8	4Φ10	0.710	10.27	30.480	41.410
G-99Ⅵ	4180	8	Φ10@125	—	—	—	1280	16	Φ10@125	1830	8	Φ10@125	250	18	Φ6@500	28Φ8	4Φ10	0.999	11.06	38.797	49.857
G-100Ⅲ	4380	6	Φ10@170	—	—	—	1430	12	Φ10@170	1780	6	Φ10@170	200	18	Φ6@500	30Φ8	4Φ10	0.799	11.85	35.86	48.509
G-100Ⅳ G-100Ⅴ	4580	8	Φ10@125	—	—	—	1480	16	Φ10@125	1880	8	Φ10@125	250	20	Φ6@500	32Φ8	4Φ10	1.110	12.64	48.965	62.715
G-100Ⅵ	4570	8	Φ10@125	—	—	—	1470	16	Φ10@125	1970	8	Φ10@125	250	20	Φ6@500	32Φ8	4Φ10	1.110	12.640	49.261	63.011
G-101Ⅲ	4780	6	Φ10@170	—	—	—	1630	12	Φ10@170	1880	6	Φ10@170	200	20	Φ6@500	32Φ8	4Φ10	0.888	12.640	39.192	52.720
G-101Ⅳ	4970	8	Φ10@125	—	—	—	1670	16	Φ10@125	1870	8	Φ10@125	250	20	Φ6@500	34Φ8	4Φ10	1.110	13.430	52.716	67.256
G-101Ⅴ G-101Ⅵ	5040	5	Φ12@200	1505	10	Φ12@200	1590	10	Φ12@200	1840	5	Φ12@200	300	26	Φ6@500	36Φ8	4Φ10	1.465	14.220	2.468	70.184
G-102Ⅲ	5380	8	Φ10@125	1605	16	Φ10@125	1880	16	Φ10@125	1880	8	Φ10@125	250	22	Φ6@500	36Φ8	4Φ10	1.221	14.220	73.595	89.037
G-102Ⅳ G-102Ⅴ	5440	5	Φ12@200	1605	10	Φ12@200	1890	10	Φ12@200	1840	5	Φ12@200	300	22	Φ6@500	38Φ8	4Φ10	1.465	15.010	2.468	82.302
G-102Ⅵ	5040	6	Φ12@170	1655	12	Φ12@170	1840	12	Φ12@170	1890	5	Φ12@170	350	24	Φ6@500	40Φ8	4Φ10	1.865	15.800	2.468	95.817

注：1. 本表为1米长管沟钢筋用量表。
2. 管沟选用表见第13页。

审核	潘建军	校对	铜图	李翔勋	程大龙
设计	胡又争				

编制单位联系电话：0379-3219363

本资料由微信公众号jianzhu118整理
持续更新中

洛阳市城乡建筑设计研究院
内部使用 TEL:0379-3219363 2004年3月

图名	一般地区室外钢筋混凝土管沟钢筋用量表(三)	图集号	02YG203
		页	16

一般地区室外钢筋混凝土管沟钢筋用量表（四）

管沟编号	① B+2D-50			② B/3+D-25 (H+D-50, H/2+120)			③ H+D-50			④ B+2D-50			⑤ D-50			⑥	⑦	钢筋重量(kg)			
	长度(mm)	数量	配筋	长度(mm)	数量	配筋	长度(mm)	数量	配筋	长度(mm)	数量	配筋	长度(mm)	数量	配筋	配筋	配筋	Φ6	Φ8	Φ10	合计
G-103Ⅲ	4580	6	Φ10@170	—	—	—	1430	12	Φ10@170	1980	6	Φ10@170	200	18	Φ6@500	30Φ8	4Φ10	0.799	11.85	37.341	49.191
G-103Ⅳ G-103Ⅴ	4780	8	Φ10@125	—	—	—	1480	16	Φ10@125	2030	8	Φ10@125	250	20	Φ6@500	32Φ8	4Φ10	1.110	12.64	50.693	64.443
G-103Ⅵ	4770	8	Φ10@125	—	—	—	1470	16	Φ10@125	2020	8	Φ10@125	250	20	Φ6@500	32Φ8	4Φ10	1.110	12.640	50.495	64.245
G-104Ⅲ	4980	6	Φ10@170	1610	12	Φ10@170	1630	12	Φ10@170	1980	6	Φ10@170	200	20	Φ6@500	34Φ8	4Φ10	0.888	13.43	52.223	66.541
G-104Ⅳ	5170	8	Φ10@125	1650	16	Φ10@125	1670	16	Φ10@125	2070	8	Φ10@125	250	22	Φ6@500	36Φ8	4Φ10	1.221	14.220	70.980	86.421
G-104Ⅴ G-104Ⅵ	5240	5	Φ10@200	1570	10	Φ10@200	1590	10	Φ10@200	1990	5	Φ10@200	300	22	Φ6@500	38Φ8	4Φ10	1.465	15.010	2.468	78.927
G-105Ⅲ	5580	8	Φ10@125	1760	16	Φ10@125	1880	16	Φ10@125	2080	8	Φ10@125	250	22	Φ6@500	38Φ8	2Φ10	1.221	15.010	76.212	92.443
G-105Ⅳ G-105Ⅴ	5640	5	Φ12@200	1670	10	Φ12@200	1790	10	Φ12@200	2040	5	Φ12@200	300	24	Φ6@500	40Φ8	4Φ10	1.598	15.800	2.468	84.690
G-105Ⅵ	5840	6	Φ12@170	1740	12	Φ12@170	1840	12	Φ12@170	2090	5	Φ12@170	350	24	Φ6@500	42Φ8	4Φ10	1.865	16.590	2.468	95.995
G-106Ⅲ	5180	6	Φ10@170	1675	12	Φ10@170	1630	12	Φ10@170	2180	6	Φ10@170	200	22	Φ6@500	34Φ8	4Φ10	0.977	13.43	54.185	67.615
G-106Ⅳ	5270	8	Φ10@125	1715	16	Φ10@125	1670	16	Φ10@125	2270	8	Φ10@125	250	24	Φ6@500	36Φ8	4Φ10	1.332	14.220	73.102	88.654
G-106Ⅴ	5140	5	Φ12@200	1585	10	Φ12@200	1540	10	Φ12@200	2140	5	Φ12@200							14.220	2.468	78.093
G-106Ⅵ	5330	5	Φ12@200	1625	10	Φ12@200	1590	10	Φ12@200	2240	5	Φ12@200	300	26	Φ6@500	38Φ8	4Φ10	1.732	15.010	2.468	81.37
G-107Ⅲ	5800	8	Φ10@125	1825	16	Φ10@125	1870	16	Φ10@125	2400	8	Φ10@125	250	24	Φ6@500	38Φ8	4Φ10	1.332	15.010	76.420	95.762
G-107Ⅳ	5840	5	Φ12@200	1735	10	Φ12@200	1790	10	Φ12@200	2240	5	Φ12@200	300	26	Φ6@500	40Φ8	4Φ10	1.732	15.800	2.468	87.177
G-107Ⅴ	6030	5	Φ12@200	1795	10	Φ12@200	1840	10	Φ12@200	2290	5	Φ12@200	350	26	Φ6@500	42Φ8	4Φ10	2.020	16.590	2.468	90.298
G-107Ⅵ	6030	6	Φ12@170		12	Φ12@170		12	Φ12@170	2290	6	Φ12@170									104.142
G-108Ⅲ	6170	8	Φ10@125	1915	16	Φ10@125	2070	16	Φ10@125	2270	8	Φ10@125	250	26	Φ6@500	42Φ8	4Φ10	1.443	16.590	83.468	101.501
G-108Ⅳ	6240	5	Φ12@200	1835	10	Φ12@200	1990	7	Φ12@200	2240	5	Φ12@200	300	28	Φ6@500	44Φ8	4Φ10	1.865	17.38	71.617	90.862
G-108Ⅴ G-108Ⅵ	6440	6	Φ12@170	1985	12	Φ12@170	2040	12	Φ12@170	2340	6	Φ12@170	350	30	Φ6@500	46Φ8	4Φ10	2.331	18.170	2.468	110.308

注：1. 本表为1米长管沟钢筋用量表。
2. 管沟选用表见第13页。

图名	一般地区室外钢筋混凝土管沟钢筋用量表(四)	图集号	02YG203
		页	17

洛阳市建筑设计研究院
内部使用 TH-2004 2004年3月

审核 潘建军 胡又争 设计 李勋勋 程大龙 校对 刘图 制图 程大龙
编制单位联系电话:0379-3219363

本资料由微信公众号jianzhu118整理
持续更新中

标准分享网 www.bzfxw.com 免费下载

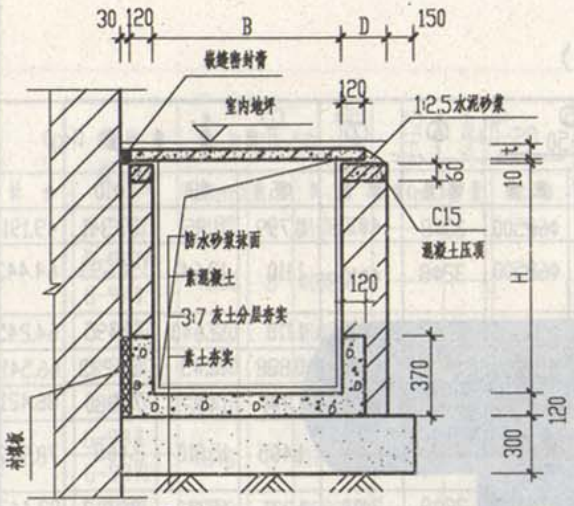

1 B1型靠墙管沟

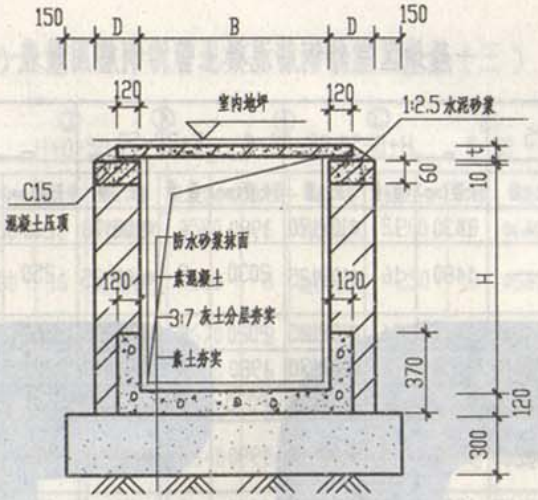

2 B1型不靠墙管沟

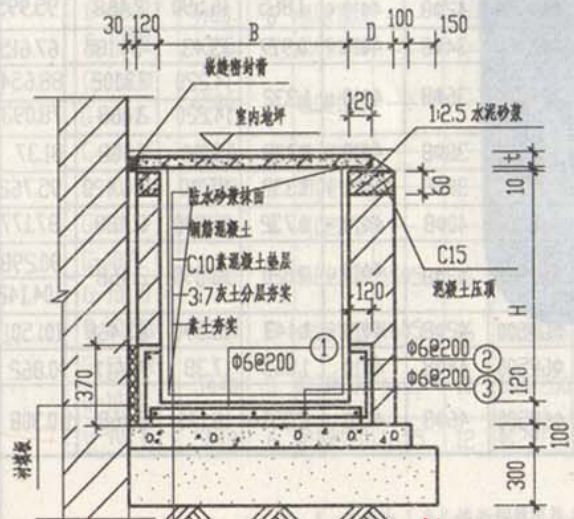

3 B2型靠墙管沟

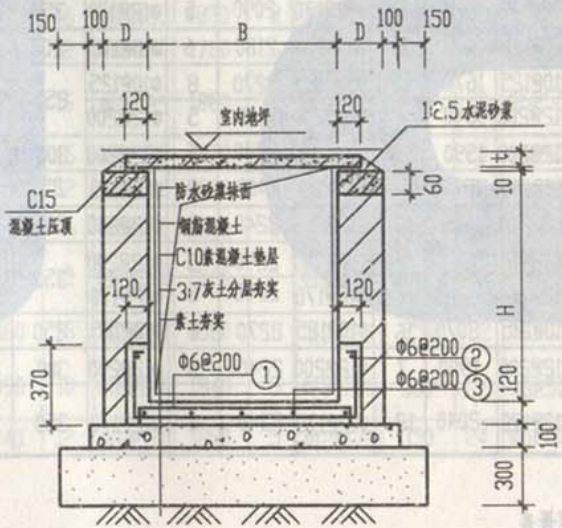

4 B2型不靠墙管沟

湿陷性黄土地区室内管沟选用表

管沟型号	断面尺寸 (mm) 沟宽 B	沟深 H	沟壁厚度 D(mm) I	II
SG-1 I-II	400	400	240	240
SG-2 I-II	600	600		
SG-3 I-II		800		
SG-4 I-II	800	800		
SG-5 I-II		1000		
SG-6 I-II		1200	370	370
SG-7 I-II	1000	800	240	240
SG-8 I-II		1000		
SG-9 I-II		1200	370	370
SG-10 I-II		1400		
SG-11 I-II	1200	800	240	240
SG-12 I-II		1000		
SG-13 I-II		1200	370	370
SG-14 I-II		1400		
SG-15 I-II	1400	1000	240	240
SG-16 I-II		1200	370	370
SG-17 I-II		1400		
SG-18 I-II		1600	(490)	490

注 1. 表中沟壁厚度栏括号内数字指蒸压灰砂砖，未加括号者为烧结普通砖和蒸压灰砂砖通用

图名	湿陷性黄土地区室内管沟及选用表(一)	图集号	02YG203
		页	18

洛阳市规划建筑设计研究院
内部使用 TEL：3253041 2004年3月

本资料由微信公众号jianzhu118整理
持续更新中

编制单位 系电话:0379-3219363
审核 潘建军 胡又华
设计 李剧勋 程大龙
校对 刘图 程大龙

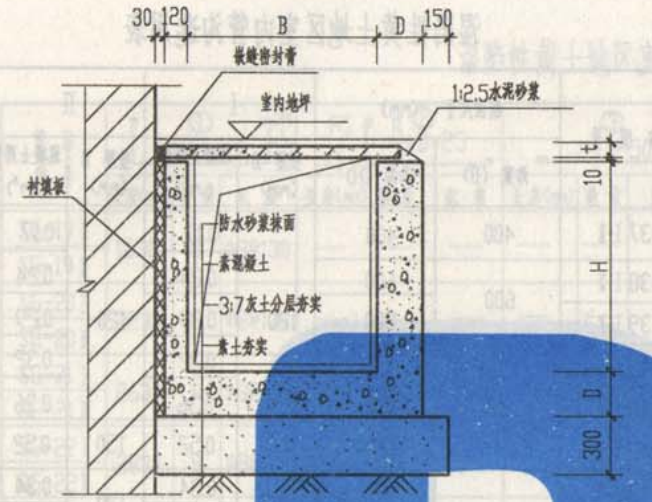

1 C1型靠墙管沟

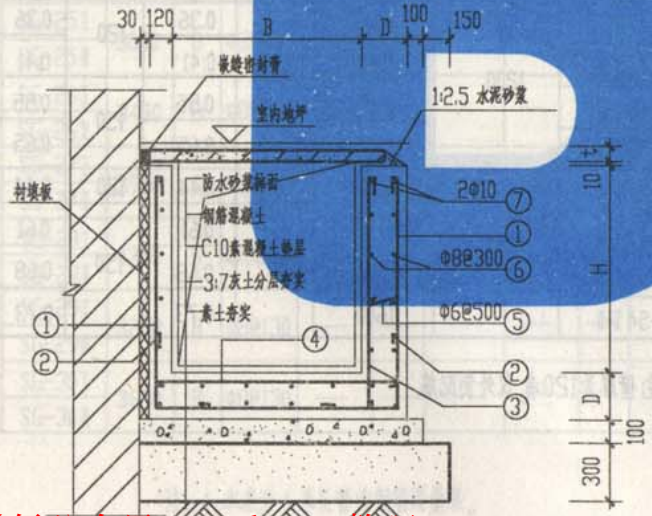

2 C2型靠墙管沟

湿陷性黄土地区室内管沟选用表

管沟型号	断面尺寸 (mm)		I		II	
	沟宽 (B)	沟深 (H)	壁厚 D (mm)	混凝土用量 (m^3)	壁厚 D (mm)	混凝土用量 (m^3)
SG-19 I-II	400	400	120	0.17	120	0.17
SG-20 I-II	600	600		0.24		0.24
SG-21 I-II		800		0.29		0.29
SG-22 I-II	800	800		0.32		0.32
SG-23 I-II		1000		0.36		0.36
SG-24 I-II		1200	150	0.48	150	0.48
SG-25 I-II	1000	800	120	0.34	120	0.34
SG-26 I-II		1000		0.39		0.39
SG-27 I-II		1200	150	0.51	150	0.51
SG-28 I-II		1400		0.57		0.57
SG-29 I-II	1200	800	120	0.36	120	0.36
SG-30 I-II		1000		0.41		0.41
SG-31 I-II		1200	150	0.51	150	0.51
SG-32 I-II		1400		0.60		0.60
SG-33 I-II	1400	1000	120	0.44	120	0.44
SG-34 I-II		1200	150	0.57	150	0.57
SG-35 I-II		1400		0.63		0.63
SG-36 I-II		1600		0.68		0.68

注 1. 壁厚为 120 者,仅外侧配筋.
2. 素混凝土管沟仅用于 H≤1400 的情况.

图名	湿陷性黄土地区室内管沟及选用表(一)	图集号	02YG203
		页	19

编制单位联系电话:0379-3219363

本资料由微信公众号jianzhu118整理
持续更新中

洛阳市规划建筑设计研究院
内部使用 TEL: 3253041 2004年3月

标准分享网 www.bzfxw.com 免费下载

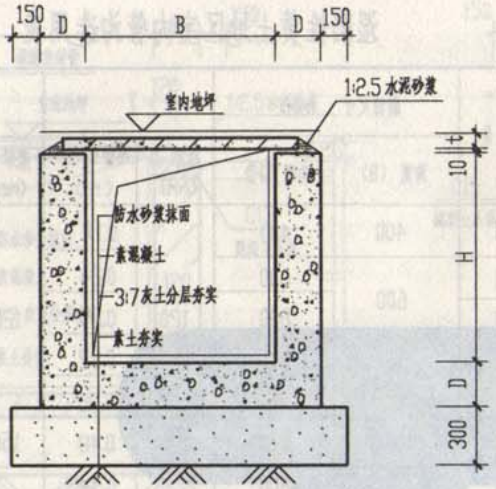

1 C1型不靠墙管沟

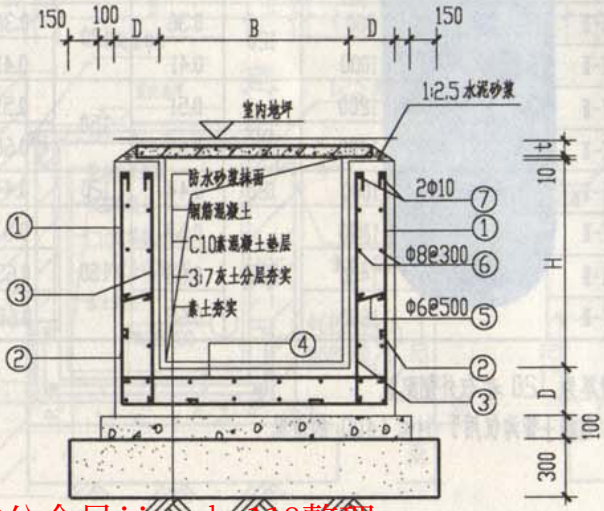

2 C2型不靠墙管沟

湿陷性黄土地区室内管沟选用表

管沟型号	断面尺寸 (mm)		I		II	
	沟宽 (B)	沟深 (H)	壁厚 D (mm)	混凝土用量 (m^3)	壁厚 D (mm)	混凝土用量 (m^3)
SG-37 I-II	400	400	120	0.17	120	0.17
SG-38 I-II	600	600		0.24		0.24
SG-39 I-II		800		0.29		0.29
SG-40 I-II	800	800		0.32		0.32
SG-41 I-II		1000		0.36		0.36
SG-42 I-II		1200	150	0.52	150	0.52
SG-43 I-II	1000	800	120	0.34	120	0.34
SG-44 I-II		1000		0.39		0.39
SG-45 I-II		1200	150	0.55	150	0.55
SG-46 I-II		1400		0.62		0.62
SG-47 I-II	1200	800	120	0.36	120	0.36
SG-48 I-II		1000		0.41		0.41
SG-49 I-II		1200	150	0.55	150	0.55
SG-50 I-II		1400		0.65		0.65
SG-51 I-II	1400	1000	120	0.44	120	0.44
SG-52 I-II		1200	150	0.61	150	0.61
SG-53 I-II		1400		0.68		0.68
SG-54 I-II		1600		0.73		0.73

注:壁厚为120者,仅外侧配筋.

图名	湿陷性黄土地区室内管沟及选用表(三)	图集号	02YG203
		页	20

洛阳市规划建筑设计研究院
内部使用 TEL: 3253041 2004年3月

本资料由微信公众号jianzhu118整理
持续更新中

编制单位联系电话:0379-3219363
审核 潘建军 校对 李勋勋
设计 胡又争 制图 程大龙

湿陷性黄土地区室内钢筋混凝土管沟钢筋用量表（一）

管沟编号	① B+2D-50			② B/3+D-25			③ H+D-50			④ B+2D-50			⑤ D-50			⑥	⑦	钢筋重量(kg)			
	长度(mm)	数量	配筋	长度(mm)	数量	配筋	长度(mm)	数量	配筋	长度(mm)	数量	配筋	长度(mm)	数量	配筋	配筋	配筋	Φ6	Φ8	Φ10	合计
SG-19Ⅰ SG-19Ⅱ	1630	8	Φ8@130	—	—	—	—	—	—	—	—	—	—	—	—	7Φ8	2Φ10	—	7.916	1.234	9.15
SG-20Ⅰ SG-20Ⅱ	2230	8	Φ8@130	—	—	—	—	—	—	—	—	—	—	—	—	10Φ8	2Φ10	—	10.997	1.234	12.231
SG-21Ⅰ SG-21Ⅱ	2630	8	Φ8@130	—	—	—	—	—	—	—	—	—	—	—	—	12Φ8	2Φ10	—	13.051	1.234	14.285
SG-22Ⅰ SG-22Ⅱ	2830	8	Φ8@130	—	—	—	—	—	—	—	—	—	—	—	—	14Φ8	2Φ10	—	14.474	1.234	15.708
SG-23Ⅰ SG-23Ⅱ	3230	8	Φ8@130	—	—	—	—	—	—	—	—	—	—	—	—	16Φ8	2Φ10	—	16.528	1.234	17.762
SG-24Ⅰ SG-24Ⅱ	3850	6	Φ10@170	—	—	—	1430	65	Φ10@170	1180	6	Φ10@170	200	5	Φ6@500	18Φ8	2Φ10	0.222	7.11	25.26	32.592
SG-25Ⅰ SG-25Ⅱ	3030	8	Φ8@130	—	—	—	—	—	—	—	—	—	—	—	—	16Φ8	2Φ10	—	15.891	1.234	17.125
SG-26Ⅰ SG-26Ⅱ	3430	8	Φ8@130	—	—	—	—	—	—	—	—	—	—	—	—	18Φ8	2Φ10	—	17.945	1.234	19.179
SG-27Ⅰ SG-27Ⅱ	3950	6	Φ10@170	—	—	—	1430	65	Φ10@170	1380	6	Φ10@170	200	5	Φ6@500	20Φ8	2Φ10	0.222	8.283	26.37	34.885
SG-28Ⅰ SG-28Ⅱ	4350	6	Φ10@170	—	—	—	1630	65	Φ10@170	1380	6	Φ10@170	200	5	Φ6@500	22Φ8	2Φ10	0.222	8.693	28.592	37.507
SG-29Ⅰ SG-29Ⅱ	3230	8	Φ8@130	—	—	—	—	—	—	—	—	—	—	—	—	24Φ8	2Φ10	—	19.688	1.234	20.922
SG-30Ⅰ SG-30Ⅱ	3630	8	Φ8@130	—	—	—	—	—	—	—	—	—	—	—	—	26Φ8	2Φ10	—	21.742	1.234	22.976

注：1.本表为1米长管沟钢筋用量表。
2.管内选用表见第19~20页。

图名	湿陷性黄土地区室内钢筋混凝土管沟钢筋用量表（一）	图集号	02YG203
		页	21

内部使用 2004年3月

本资料由微信公众号jianzhu118整理
持续更新中

标准分享网 www.bzfxw.com 免费下载

湿陷性黄土地区室内钢筋混凝土管沟钢筋用量表（二）

管沟编号	① B+2D-50 H+D-50			② $\frac{H}{2}$+120 $\frac{B}{3}$+D-25			③ H+D-50			④ B+2D-50			⑤ D-50			⑥	⑦	钢筋重量(kg)			
	长度(mm)	数量	配筋	长度(mm)	数量	配筋	长度(mm)	数量	配筋	长度(mm)	数量	配筋	长度(mm)	数量	配筋	配筋	配筋	Φ6	Φ8	Φ10	合计
SG-31Ⅰ SG-31Ⅱ	4180	6	Φ10@170	—	—	—	1430	6	Φ10@170	1580	6	Φ10@170	200	5	Φ6@500	20Φ8	2Φ10	0.222	7.908	27.851	35.981
SG-32Ⅰ SG-32Ⅱ	4580	6	Φ10@170	—	—	—	1630	6	Φ10@170	1580	6	Φ10@170	200	6	Φ6@500	22Φ8	2Φ10	0.266	8.673	30.072	39.031
SG-33Ⅰ SG-33Ⅱ	3830	8	Φ8@130	—	—	—	—	—	—	—	—	—	—	—	—	20Φ8	2Φ10	—	19.999	1.234	21.233
SG-34Ⅰ SG-34Ⅱ	4380	6	Φ10@170	—	—	—	1430	6	Φ10@170	1780	6	Φ10@170	200	6	Φ6@500	22Φ8	2Φ10	0.266	8.688	43.867	52.821
SG-35Ⅰ SG-35Ⅱ	4780	6	Φ10@170	1530	12	Φ10@170	1630	6	Φ10@170	1780	6	Φ10@170	200	8	Φ6@500	24Φ8	2Φ10	0.355	9.478	42.881	52.821
SG-36Ⅰ SG-36Ⅱ	5180	6	Φ10@170	1630	12	Φ10@170	1830	6	Φ10@170	1780	6	Φ10@170	200	10	Φ6@500	26Φ8	2Φ10	0.444	10.268	45.843	56.555
SG-37Ⅰ SG-37Ⅱ	1630	8	Φ8@130	—	—	—	—	—	—	—	—	—	—	—	—	7Φ8	2Φ10	—	7.916	1.234	9.15
SG-38Ⅰ SG-38Ⅱ	2230	8	Φ8@130	—	—	—	—	—	—	—	—	—	—	—	—	10Φ8	2Φ10	—	10.997	1.234	12.231
SG-39Ⅰ SG-39Ⅱ	2630	8	Φ8@130	—	—	—	—	—	—	—	—	—	—	—	—	12Φ8	2Φ10	—	13.051	1.234	14.285
SG-40Ⅰ SG-40Ⅱ	2830	8	Φ8@130	—	—	—	—	—	—	—	—	—	—	—	—	14Φ8	2Φ10	—	14.474	1.234	15.708
SG-41Ⅰ SG-41Ⅱ	3230	8	Φ8@130	—	—	—	—	—	—	—	—	—	—	—	—	16Φ8	2Φ10	—	16.528	1.234	17.762
SG-42Ⅰ SG-42Ⅱ	3880	6	Φ10@170	—	—	—	1430	6	Φ10@170	1180	6	Φ10@170	200	5	Φ6@500	18Φ8	2Φ10	0.222	7.11	25.26	32.592

注：1.本表为1米长管沟钢筋用量表。
2.管沟选用表见第19~20页。

本资料由微信公众号jianzhu118整理
持续更新中

图名	湿陷性黄土地区室内钢筋混凝土管沟钢筋用量表(二)	图集号	02YG203
		页	22

内部使用 2004年3月

编制单位联系电话:0379-3219363
审核 设计 潘建军 胡又争 校对 制图 李勋勋 程大龙

湿陷性黄土地区室内钢筋混凝土管沟钢筋用量表（三）

管沟编号	① B+2D-50 H+D-50			② $\frac{H}{2}$+120 $\frac{B}{3}$+D-25			③ H+D-50			④ B+2D-50			⑤ D-50			⑥	⑦	钢筋重量(kg)			
	长度(mm)	数量	配筋	长度(mm)	数量	配筋	长度(mm)	数量	配筋	长度(mm)	数量	配筋	长度(mm)	数量	配筋	配筋	配筋	Φ6	Φ8	Φ10	合计
SG-43Ⅰ SG-43Ⅱ	3030	8	Φ8@130	—	—	—	—	—	—	—	—	—	—	—	—	16Φ8	2Φ10	—	15.891	1.234	17.125
SG-44Ⅰ SG-44Ⅱ	3430	8	Φ8@130	—	—	—	—	—	—	—	—	—	—	—	—	18Φ8	2Φ10	—	17.945	1.234	19.179
SG-45Ⅰ SG-45Ⅱ	3950	6	Φ10@170	—	—	—	1430	6	Φ10@170	1380	6	Φ10@170	200	5	Φ6@500	20Φ8	2Φ10	0.222	7.898	26.37	34.49
SG-46Ⅰ SG-46Ⅱ	4350	6	Φ10@170	—	—	—	1630	6	Φ10@170	1380	6	Φ10@170	200	5	Φ6@500	22Φ8	2Φ10	0.222	8.693	28.592	37.507
SG-47Ⅰ SG-47Ⅱ	3230	8	Φ8@130	—	—	—	—	—	—	—	—	—	—	—	—	24Φ8	2Φ10	—	19.688	1.234	20.922
SG-48Ⅰ SG-48Ⅱ	3630	8	Φ8@130	—	—	—	—	—	—	—	—	—	—	—	—	26Φ8	2Φ10	—	21.742	1.234	22.976
SG-49Ⅰ SG-49Ⅱ	4150	6	Φ10@170	—	—	—	1430	6	Φ10@170	1580	6	Φ10@170	200	5	Φ6@500	20Φ8	2Φ10	0.222	7.908	27.851	35.981
SG-50Ⅰ SG-50Ⅱ	4550	6	Φ10@170	—	—	—	1630	6	Φ10@170	1580	6	Φ10@170	200	6	Φ6@500	22Φ8	2Φ10	0.266	8.693	30.072	39.031
SG-51Ⅰ SG-51Ⅱ	3830	8	Φ8@130	—	—	—	—	—	—	—	—	—	—	—	—	20Φ8	2Φ10	—	19.999	1.234	21.233
SG-52Ⅰ SG-52Ⅱ	4350	6	Φ10@170	—	—	—	1430	6	Φ10@170	1780	6	Φ10@170	200	6	Φ6@500	22Φ8	2Φ10	0.266	8.688	29.332	38.286
SG-53Ⅰ SG-53Ⅱ	4750	6	Φ10@170	1500	10	Φ8@200	1630	6	Φ10@170	1780	6	Φ10@170	200	8	Φ6@500	24Φ8	2Φ10	0.355	9.478	42.881	52.714
SG-54Ⅰ SG-54Ⅱ	5150	6	Φ10@170	1600	10	Φ8@200	1830	6	Φ10@170	1780	6	Φ10@170	200	10	Φ6@500	26Φ8	2Φ10	0.444	10.268	45.843	35.45

注：1.本表为1米长管沟钢筋用量表。
2.管沟选用表见第19~20页。

图名	湿陷性黄土地区室内钢筋混凝土管沟钢筋用量表（三）	图集号	02YG203
		页	23

编制单位联系电话:0379-3219363

本资料由微信公众号:jianzhu118整理
持续更新中

标准分享网 www.bzfxw.com 免费下载

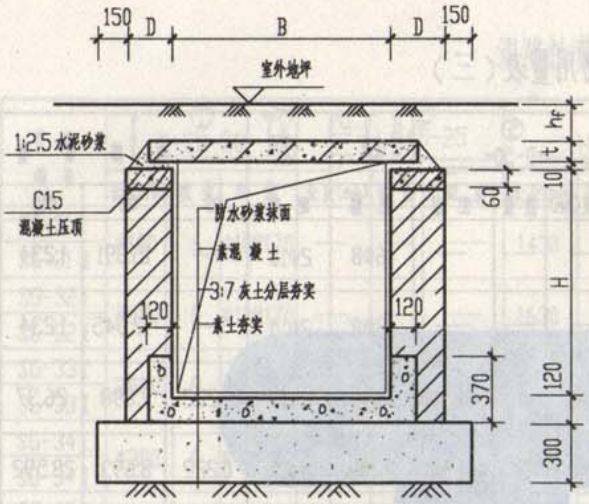

1 B3型素混凝土槽形底砖壁管沟

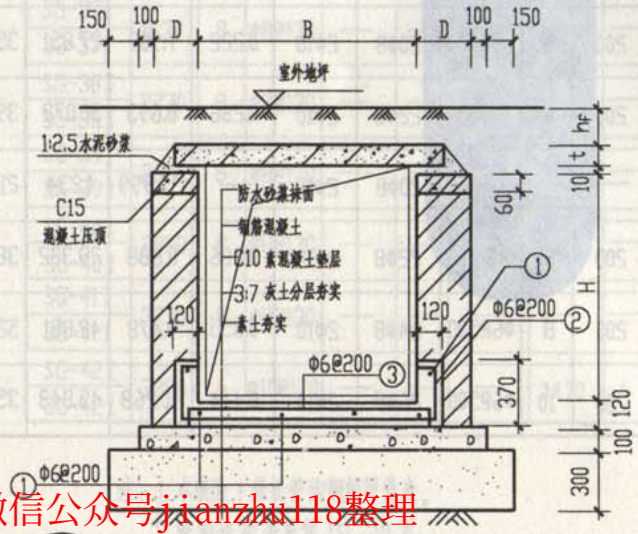

2 B4型钢筋混凝土槽形底砖壁管沟

湿陷性黄土地区室外管沟选用表（一）

管沟型号	断面尺寸 (mm)		沟壁厚度 (D) (mm)			
	沟宽 (B)	沟深 (H)	Ⅲ	Ⅳ	Ⅴ	Ⅵ
SG-55 Ⅲ-Ⅵ	400	400	240	240	370	370
SG-56 Ⅲ-Ⅵ	600	600				
SG-57 Ⅲ-Ⅵ		800		490	490	490
SG-58 Ⅲ-Ⅵ	800	800				
SG-59 Ⅲ-Ⅵ		1000	370			620
SG-60 Ⅲ-Ⅵ		1200	(490)	620	620	
SG-61 Ⅲ-Ⅵ	1000	800	240	490	490	490
SG-62 Ⅲ-Ⅵ		1000	370			620
SG-63 Ⅲ-Ⅵ		1200	(490)	620	620	
SG-64 Ⅲ-Ⅵ		1400	490		—	—
SG-65 Ⅲ-Ⅵ	1200	800	240	490	490	490
SG-66 Ⅲ-Ⅵ		1000	370			620
SG-67 Ⅲ-Ⅵ		1200	(490)	620	620	
SG-68 Ⅲ-Ⅵ		1400	490		—	—
SG-69 Ⅲ-Ⅵ	1400	1000	370	490	490	620
SG-70 Ⅲ-Ⅵ		1200	(490)	620	620	
SG-71 Ⅲ-Ⅵ		1400	490		—	—
SG-72 Ⅲ-Ⅵ		1600	620	—		
SG-73 Ⅲ-Ⅵ	1600	1200	490	620	620	620
SG-74 Ⅲ-Ⅵ		1400				
SG-75 Ⅲ-Ⅵ		1600	620	—		
SG-76 Ⅲ-Ⅵ	1800	1400	490	620	—	—
SG-77 Ⅲ-Ⅵ		1600	620	—		
SG-78 Ⅲ-Ⅵ		1800				

注：表中沟壁厚度栏括号内数字指蒸压灰砂砖，未加括号者为烧结普通砖和蒸压灰砂砖通用。

图名	湿陷性黄土地区室外管沟及选用表（一）（砖壁素混凝土及钢筋混凝土槽形底）	图集号	02YG203
		页	24

编制单位联系电话:0379-3219363

审核	潘建军	校对	李勋勋
设计	胡又争	制图	程大龙

本资料由微信公众号:jianzhu118整理
持续更新中

审核 潘建军 胡又争
设计 李勋勋 程大龙
校对 刘图
制图 程大龙
编制单位联系电话:0379-3219363

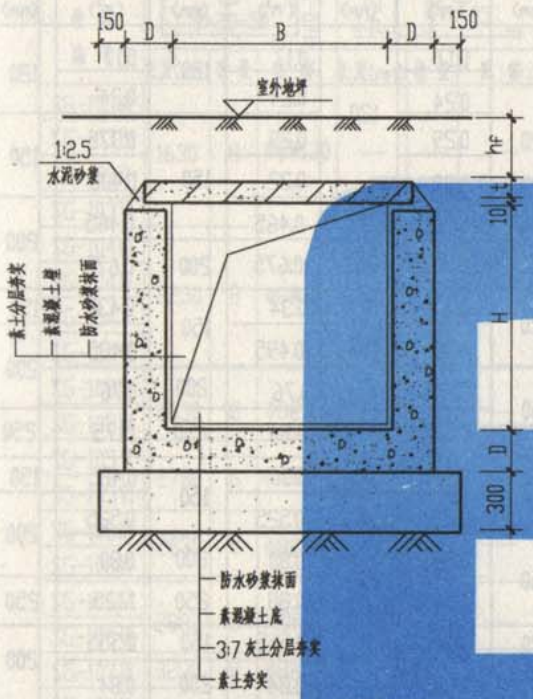

C3型素混凝土室外管沟

湿陷性黄土地区室外管沟选用表（二）

管沟型号	断面尺寸 (mm) 沟宽 (B)	沟深 (H)	Ⅲ 壁厚 D (mm)	Ⅲ 混凝土用量 (m³)	Ⅳ 壁厚 D (mm)	Ⅳ 混凝土用量 (m³)	Ⅴ 壁厚 D (mm)	Ⅴ 混凝土用量 (m³)	Ⅵ 壁厚 D (mm)	Ⅵ 混凝土用量 (m³)
SG-79 Ⅲ-Ⅵ	400	400		0.17		0.17	120	0.17	120	0.17
SG-80 Ⅲ-Ⅵ	600	600		0.24	120	0.24		0.24		0.24
SG-81 Ⅲ-Ⅵ		800	120	0.29		0.29		0.375	150	0.375
SG-82 Ⅲ-Ⅵ	800	800		0.32		0.32	150	0.405		0.405
SG-83 Ⅲ-Ⅵ		1000		0.36	150	0.465		0.465	200	0.64
SG-84 Ⅲ-Ⅵ		1200	150	0.525	200	0.675	200	0.675		0.675
SG-85 Ⅲ-Ⅵ	1000	800	120	0.34	120	0.34	150	0.435	150	0.435
SG-86 Ⅲ-Ⅵ		1000		0.39	150	0.495		0.495	200	0.68
SG-87 Ⅲ-Ⅵ		1200	150	0.555	200	0.76	200	0.76		0.76
SG-88 Ⅲ-Ⅵ		1400		0.615		0.84	250	1.175	250	1.175
SG-89 Ⅲ-Ⅵ	1200	800	120	0.36	120	0.36	150	0.465	150	0.465
SG-90 Ⅲ-Ⅵ		1000		0.41	150	0.525		0.525	200	0.72
SG-91 Ⅲ-Ⅵ		1200	150	0.585	200	0.80	200	0.80		0.80
SG-92 Ⅲ-Ⅵ		1400		0.645		0.88	250	1.125	250	1.125
SG-93 Ⅲ-Ⅵ	1400	1000	120	0.44	150	0.555	150	0.555	200	0.76
SG-94 Ⅲ-Ⅵ		1200	150	0.615	200	0.84	200	0.84		0.84
SG-95 Ⅲ-Ⅵ		1400		0.675		0.92	250	1.175	250	1.175
SG-97 Ⅲ-Ⅵ	1600	1200	150	0.645	200	0.88	200	0.88	200	0.88
SG-98 Ⅲ-Ⅵ		1400		0.705		0.96	250	1.225	250	1.225
SG-100 Ⅲ-Ⅵ	1800	1400	150	0.735	200	1.00		1.275	250	1.275

本资料由微信公众号jianzhu118整理
持续更新中

图名	湿陷性黄土地区室外管沟及选用表（二）（素混凝土管沟）	图集号	02YG203
		页	25

内部使用 (EDIT) 2004年3月

标准分享网 www.bzfxw.com 免费下载

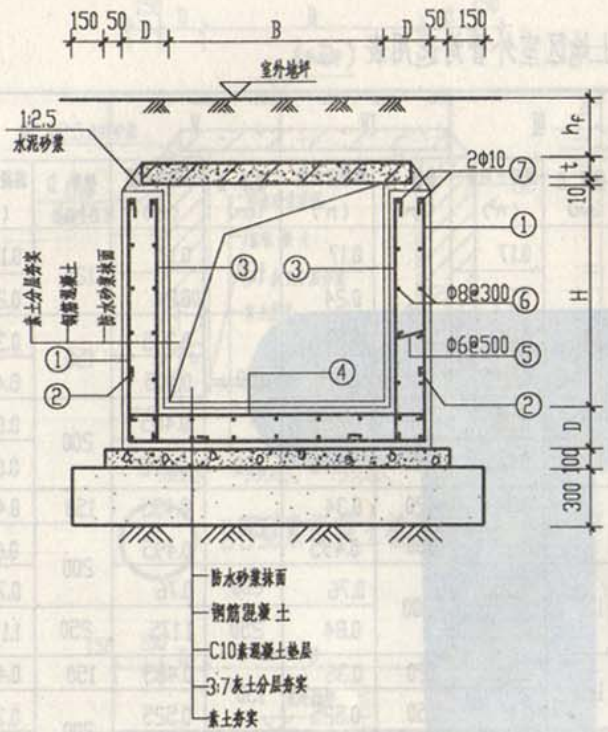

C4型钢筋混凝土室外管沟

注：1. 管沟钢筋用量表见第27-30页。
2. 壁厚为120者，仅外侧配筋。

湿陷性黄土地区室外管沟选用表（三）

管沟型号	断面尺寸（mm） 沟宽（B）	断面尺寸（mm） 沟深（H）	垫层混凝土用量（m³）	壁厚D（mm）	混凝土用量（m³）	壁厚D（mm）	混凝土用量（m³）	壁厚D（mm）	混凝土用量（m³）	壁厚D（mm）	混凝土用量（m³）
SG-103Ⅲ-Ⅵ	400	400	0.08	120	0.17	120	0.17	120	0.17	120	0.17
SG-104Ⅲ-Ⅵ	600	600	0.10		0.24		0.24		0.24		0.24
SG-105Ⅲ-Ⅵ		800			0.29		0.29	150	0.375	150	0.375
SG-106Ⅲ-Ⅵ	800	800	0.12		0.32		0.32		0.405		0.405
SG-107Ⅲ-Ⅵ		1000			0.36	150	0.465		0.465	200	0.64
SG-108Ⅲ-Ⅵ		1200	0.13	150	0.525	200	0.675	200	0.675		0.675
SG-109Ⅲ-Ⅵ	1000	800	0.14	120	0.34	120	0.34	150	0.435	150	0.435
SG-110Ⅲ-Ⅵ		1000			0.39	150	0.495		0.495	200	0.68
SG-111Ⅲ-Ⅵ		1200	0.15	150	0.555	200	0.76	200	0.76		0.76
SG-112Ⅲ-Ⅵ		1400			0.615		0.84	250	1.175	250	1.175
SG-113Ⅲ-Ⅵ	1200	800	0.16	120	0.36	120	0.36	150	0.465	150	0.465
SG-114Ⅲ-Ⅵ		1000			0.41	150	0.525		0.525	200	0.72
SG-115Ⅲ-Ⅵ		1200	0.17	150	0.585	200	0.80	200	0.80		0.80
SG-116Ⅲ-Ⅵ		1400			0.645		0.88	250	1.125	250	1.125
SG-117Ⅲ-Ⅵ	1400	1000	0.18	120	0.44	150	0.555	150	0.555	200	0.76
SG-118Ⅲ-Ⅵ		1200	0.19	150	0.615	200	0.84	200	0.84		0.84
SG-119Ⅲ-Ⅵ		1400			0.675		0.92	250	1.175	250	1.175
SG-120Ⅲ-Ⅵ		1600		200	1.00	250	1.275		1.275	300	1.56
SG-121Ⅲ-Ⅵ	1600	1200	0.21	150	0.645	200	0.88	200	0.88	200	0.88
SG-122Ⅲ-Ⅵ		1400			0.705		0.96	250	1.225	250	1.225
SG-123Ⅲ-Ⅵ		1600		200	1.04	250	1.325		1.325	300	1.62
SG-124Ⅲ-Ⅵ	1800	1400	0.23	150	0.735	200	1.00		1.275	250	1.275
SG-125Ⅲ-Ⅵ		1600		200	1.08	250	1.375		1.375	300	1.68
SG-126Ⅲ-Ⅵ		1800	0.24		1.16		1.475	300	1.80		1.80

图名	湿陷性黄土地区室外管沟及选用表（三）（钢筋混凝土管沟）	图集号	02YG203
		页	26

本资料由微信公众号jianzhu118整理
持续更新中

内部使用 2004年3月

编制单位联系电话:0379-3219363
审核 潘建军 校对 李勋勋
设计 胡又争 制图 程大龙

湿陷性黄土地区室外钢筋混凝土管沟钢筋用量表（一）

管沟编号	① B+2D-50 H+D-50 长度(mm)	数量	配筋	② H/2+120 B/3+D-25 长度(mm)	数量	配筋	③ H+D-50 长度(mm)	数量	配筋	④ B+2D-50 长度(mm)	数量	配筋	⑤ D-50 长度(mm)	数量	配筋	⑥ 配筋	⑦ 配筋	钢筋重量(kg) Φ6	Φ8	Φ10	合计
SG-103Ⅲ SG-103Ⅳ SG-103Ⅴ SG-103Ⅵ	1630	8	Φ8@130	—	—	—	—	—	—	—	—	—	—	—	—	6Φ8	2Φ10	—	7.521	1.234	8.755
SG-104Ⅲ SG-104Ⅳ SG-104Ⅴ SG-104Ⅵ	2230	8	Φ8@130	—	—	—	—	—	—	—	—	—	—	—	—	8Φ8	2Φ10	—	10.207	1.234	11.441
SG-105Ⅲ SG-105Ⅳ	2630	8	Φ8@130	—	—	—	—	—	—	—	—	—	—	—	—	10Φ8	2Φ10	—	12.261	1.234	13.495
SG-105Ⅴ SG-105Ⅵ	2780	6	Φ10@170	—	—	—	1030	12	Φ10@170	980	6	Φ10@170	200	10	Φ6@500	13Φ8	4Φ10	0.444	7.110	24.041	31.568
SG-106Ⅲ SG-106Ⅳ	2830	8	Φ8@130	—	—	—	—	—	—	—	—	—	—	—	—	10Φ8	2Φ10	—	12.893	1.234	14.127
SG-106Ⅴ SG-106Ⅵ	2980	6	Φ10@170	—	—	—	1030	12	Φ10@170	1180	6	Φ10@170	200	12	Φ6@500	20Φ8	4Φ10	0.533	7.900	25.494	33.927
SG-107Ⅲ	3230	8	Φ8@130	—	—	—	—	—	—	—	—	—	—	—	—	12Φ8	2Φ10	—	14.947	1.234	16.181
SG-107Ⅳ SG-107Ⅴ	3380	6	Φ10@170	—	—	—	1230	12	Φ10@170	1180	6	Φ10@170	200	14	Φ6@500	22Φ8	4Φ10	0.622	8.690	28.456	37.768
SG-107Ⅵ	3580	8	Φ10@125	—	—	—	1280	16	Φ10@125	1280	8	Φ10@125	250	16	Φ6@500	24Φ8	4Φ10	0.888	9.480	39.093	49.461
SG-108Ⅲ	3780	6	Φ10@170	—	—	—	1430	12	Φ10@170	1180	6	Φ10@170	200	16	Φ6@500	26Φ8	4Φ10	0.710	10.270	31.418	42.398
SG-108Ⅳ SG-108Ⅴ	3980	8	Φ10@125	—	—	—	1480	16	Φ10@125	1280	8	Φ10@125	250	16	Φ6@500	28Φ8	4Φ10	0.888	11.060	43.042	54.990
SG-108Ⅵ	3970	8	Φ10@125	—	—	—	1470	16	Φ10@125	1270	8	Φ10@125	250	16	Φ6@500	28Φ8	4Φ10	0.888	11.060	42.884	54.792

注：1. 本表为1米长管沟钢筋用量表。
2. 管沟选用表见第13页。

图名	湿陷性黄土地区室外钢筋混凝土管沟钢筋用量表（一）	图集号	02YG203
		页	27

内部使用 2004年3月

本资料由微信公众号jianzhu118整理
持续更新中

标准分享网 www.bzfxw.com 免费下载

湿陷性黄土地区室外钢筋混凝土管沟钢筋用量表（二）

管沟编号	① B+2D-50 H+D-50 长度(mm)	数量	配筋	② H/2+120 B/3+D-25 长度(mm)	数量	配筋	③ H+D-50 长度(mm)	数量	配筋	④ B+2D-50 长度(mm)	数量	配筋	⑤ D-50 长度(mm)	数量	配筋	⑥ 配筋	⑦ 配筋	钢筋重量(kg) Φ6	Φ8	Φ10	Φ12	合计
SG-109Ⅲ SG-109Ⅳ	3030	8	Φ8@130	—	—	—	—	—	—	—	—	—	—	—	—	10Φ8	2Φ10	—	13.525	1.234	—	14.759
SG-109Ⅴ SG-109Ⅵ	3180	6	Φ10@170	—	—	—	1030	12	Φ10@170	1180	6	Φ10@170	200	14	Φ6@500	22Φ8	4Φ10	0.622	8.690	26.235	—	35.547
SG-110Ⅲ	3430	8	Φ8@130	—	—	—	—	—	—	—	—	—	—	—	—	12Φ8	2Φ10	—	15.579	1.234	—	16.813
SG-110Ⅳ SG-110Ⅴ	3580	6	Φ10@170	—	—	—	1230	12	Φ10@170	1380	6	Φ10@170	200	14	Φ6@500	24Φ8	4Φ10	0.622	9.480	29.937	—	40.039
SG-110Ⅵ	3780	8	Φ10@125	—	—	—	1280	16	Φ10@125	1480	8	Φ10@125	250	16	Φ6@500	26Φ8	4Φ10	0.888	10.270	41.068	—	52.226
SG-111Ⅲ	3980	6	Φ10@170	—	—	—	1430	12	Φ10@170	1380	6	Φ10@170	200	16	Φ6@500	26Φ8	4Φ10	0.710	10.270	32.898	—	43.878
SG-111Ⅳ SG-111Ⅴ	4180	8	Φ10@125	—	—	—	1480	16	Φ10@125	1480	8	Φ10@125	250	18	Φ6@500	28Φ8	4Φ10	0.999	11.060	45.016	—	57.075
SG-111Ⅵ	4170	8	Φ10@125	—	—	—	1470	16	Φ10@125	1470	8	Φ10@125	250	18	Φ6@500	28Φ8	4Φ10	0.999	11.060	44.819	—	56.878
SG-112Ⅲ	4380	6	Φ10@170	1410	12	Φ10@170	1630	12	Φ10@170	1380	6	Φ10@170	200	18	Φ6@500	30Φ8	4Φ10	0.799	11.850	46.300	—	58.934
SG-112Ⅳ	4570	8	Φ10@125	1450	16	Φ10@125	1670	16	Φ10@125	1470	8	Φ10@125	250	20	Φ6@500	32Φ8	4Φ10	1.110	12.640	63.082	—	76.832
SG-112Ⅴ SG-112Ⅵ	4640	5	Φ12@200	1370	10	Φ12@200	1590	10	Φ12@200	1440	5	Φ12@200	300	22	Φ6@500	34Φ8	4Φ10	1.465	13.430	2.468	53.280	70.643
SG-113Ⅲ SG-113Ⅳ	3230	8	Φ8@130	—	—	—	—	—	—	—	—	—	—	—	—	8Φ8	2Φ10	—	13.367	1.234	—	14.601
SG-113Ⅴ SG-113Ⅵ	3380	6	Φ10@170	—	—	—	1080	12	Φ10@170	1580	6	Φ10@170	200	14	Φ6@500	22Φ8	4Φ10	0.622	8.690	28.826	—	38.138
SG-114Ⅲ	3630	8	Φ8@130	—	—	—	—	—	—	—	—	—	—	—	—	8Φ8	2Φ10	—	14.631	1.234	—	15.865
SG-114Ⅳ SG-114Ⅴ	3780	6	Φ10@170	—	—	—	1280	12	Φ10@170	1580	6	Φ10@170	200	16	Φ6@500	26Φ8	4Φ10	0.710	10.270	31.788	—	42.768
SG-114Ⅵ	3980	8	Φ10@125	—	—	—	1330	16	Φ10@125	1680	8	Φ10@125	250	16	Φ6@500	28Φ8	4Φ10	0.888	11.060	43.536	—	55.484

注：1.本表为一整段管沟钢筋用量表，
2.管沟选用表见第26页，
3.HRB335级钢筋(Φ)端头无弯钩。

图名	湿陷性黄土地区室外钢筋混凝土管沟钢筋用量表（二）	图集号	02YG203
		页	28

内部使用 2001—2004年3月

本资料由微信公众号jianzhu178整理
持续更新中

编制单位 联系电话:0379-3219363

审核 潘建军 胡又争
设计 李勤勋 冯梦雨
校对 刘图
制图

湿陷性黄土地区室外钢筋混凝土管沟钢筋用量表（三）

管沟编号	① B+2D-50 H+D-50			② H/2+120 B/3+D-25			③ H+D-50			④ B+2D-50			⑤ D-50			⑥	⑦	钢筋重量(kg)				
	长度(mm)	数量	配筋	长度(mm)	数量	配筋	长度(mm)	数量	配筋	长度(mm)	数量	配筋	长度(mm)	数量	配筋	配筋	配筋	Φ6	Φ8	Φ10	Φ12	合计
SG-115 Ⅲ	4180	6	Φ10@170	—	—	—	1430	12	Φ10@120	1580	6	Φ10@120	200	18	Φ6@500	28Φ8	4Φ10	0.799	11.060	34.379	—	46.238
SG-115 Ⅳ SG-115 Ⅴ	4380	8	Φ10@125	—	—	—	1480	16	Φ10@125	1680	8	Φ10@125	250	18	Φ6@500	30Φ8	4Φ10	0.999	11.850	46.991	—	59.840
SG-115 Ⅵ	4370	8	Φ10@125	—	—	—	1470	16	Φ10@125	1670	8	Φ10@125	250	18	Φ6@500	30Φ8	4Φ10	0.999	11.850	46.793	—	59.642
SG-116 Ⅲ	4580	6	Φ10@170	1475	10	Φ10@170	1630	12	Φ10@170	1580	6	Φ10@170	200	18	Φ6@500	30Φ8	4Φ10	0.799	11.850	46.442	—	59.091
SG-116 Ⅳ	4770	8	Φ10@125	1515	14	Φ10@125	1670	16	Φ10@125	1670	8	Φ10@125	250	20	Φ6@500	32Φ8	4Φ10	1.110	12.640	65.698	—	79.448
SG-116 Ⅴ SG-116 Ⅵ	4840	5	Φ12@200	1435	10	Φ12@200	1590	10	Φ12@200	1640	5	Φ12@200	300	20	Φ6@500	34Φ8	4Φ10	1.332	13.430	2.468	55.633	72.863
SG-117 Ⅲ	3830	8	Φ8@130	—	—	—	—	—	—	—	—	—	—	—	—	14Φ8	2Φ10	—	17.633	1.234	—	18.867
SG-117 Ⅳ SG-117 Ⅴ	3980	6	Φ10@170	—	—	—	1230	12	Φ10@170	1780	6	Φ10@170	200	16	Φ6@500	26Φ8	4Φ10	0.710	10.270	32.898	—	43.878
SG-117 Ⅵ	4180	8	Φ10@125	—	—	—	1280	16	Φ10@125	1830	8	Φ10@125	250	18	Φ6@500	28Φ8	4Φ10	0.799	11.060	44.770	—	56.829
SG-118 Ⅲ	4380	6	Φ10@170	—	—	—	1430	12	Φ10@170	1780	6	Φ10@170	200	18	Φ6@500	30Φ8	4Φ10	0.999	11.850	35.860	—	48.509
SG-118 Ⅳ SG-118 Ⅴ	4580	8	Φ10@125	—	—	—	1480	16	Φ10@125	1880	8	Φ10@125	250	20	Φ6@500	32Φ8	4Φ10	1.110	12.640	48.965	—	62.715
SG-118 Ⅵ	4570	8	Φ10@125	—	—	—	1470	16	Φ10@125	1970	8	Φ10@125	250	20	Φ6@500	32Φ8	4Φ10	1.110	12.640	49.261	—	63.011
SG-119 Ⅲ	4780	6	Φ10@170	—	—	—	1630	12	Φ10@170	1880	6	Φ10@170	200	20	Φ6@500	32Φ8	4Φ10	0.888	12.640	39.129	—	52.720
SG-119 Ⅳ	4970	8	Φ10@125	—	—	—	1670	16	Φ10@125	1870	8	Φ10@125	250	20	Φ6@500	34Φ8	4Φ10	1.110	13.430	52.716	—	67.256
SG-119 Ⅴ SG-119 Ⅵ	5040	5	Φ12@200	1505	10	Φ12@200	1590	10	Φ12@200	1590	5	Φ12@200	300	26	Φ6@500	36Φ8	4Φ10	1.732	14.220	2.468	56.921	75.341
SG-120 Ⅲ	5380	8	Φ10@125	1695	16	Φ10@125	1880	16	Φ10@125	1880	8	Φ10@125	250	22	Φ6@500	36Φ8	4Φ10	1.221	14.220	73.596	—	89.037
SG-120 Ⅳ SG-120 Ⅴ	5440	5	Φ12@200	1605	10	Φ12@200	1890	10	Φ12@200	1840	5	Φ12@200	300	22	Φ6@500	38Φ8	4Φ10	1.465	15.010	2.468	63.359	82.302
SG-120 Ⅵ	5640	6	Φ12@170	1655	10	Φ12@170	1840	10	Φ12@170	1890	5	Φ12@170	350	24	Φ6@500	40Φ8	4Φ10	1.865	15.800	2.468	69.477	89.609

注：1.本表为1米长管沟钢筋用量表。
2.管沟选用表见第26页。
3.HRB335级钢筋(Φ)端头无弯钩。

图名	湿陷性黄土地区室外钢筋混凝土管沟钢筋用量表（三）	图集号	02YG203
	内部使用 2001年3月	页	29

本资料由微信公众号jianzhu118整理
持续更新中

编制单位联系电话:0379-3219363

标准分享网 www.bzfxw.com 免费下载

湿陷性黄土地区室外钢筋混凝土管沟钢筋用量表（四）

管沟编号	① B+2D-50 H+D-50			② H/2+120 B/3+D-25			③ H+D-50			④ B+2D-50			⑤ D-50			⑥	⑦	钢筋重量(kg)				
	长度(mm)	数量	配筋	长度(mm)	数量	配筋	长度(mm)	数量	配筋	长度(mm)	数量	配筋	长度(mm)	数量	配筋	配筋	配筋	Φ6	Φ8	Φ10	Φ12	合计
SG-121 Ⅲ	4580	6	Φ10@170	—	—	—	1430	12	Φ10@170	1980	6	Φ10@170	200	18	Φ6@500	30Φ8	4Φ10	0.799	11.850	37.341	—	49.990
SG-121 Ⅳ SG-121 Ⅴ	4780	8	Φ10@125	—	—	—	1480	16	Φ10@125	2030	8	Φ10@125	250	20	Φ6@500	32Φ8	4Φ10	1.110	12.640	50.693	—	64.443
SG-121 Ⅵ	4770	8	Φ10@125	—	—	—	1470	16	Φ10@125	2020	8	Φ10@125	250	20	Φ6@500	32Φ8	4Φ10	1.110	12.640	50.495	—	64.245
SG-122 Ⅲ	4980	6	Φ10@170	1610	12	Φ10@170	1630	12	Φ10@170	1980	6	Φ10@170	200	20	Φ6@500	34Φ8	4Φ10	0.888	13.430	52.223	—	66.541
SG-122 Ⅳ	5170	8	Φ10@125	1650	16	Φ10@125	1670	16	Φ10@125	2070	8	Φ10@125	250	22	Φ6@500	36Φ8	4Φ10	1.221	14.220	70.980	—	86.421
SG-122 Ⅴ SG-122 Ⅵ	5240	5	Φ12@200	1570	10	Φ12@200	1590	10	Φ12@200	1990	5	Φ12@200	300	22	Φ6@500	38Φ8	4Φ10	1.465	15.010	2.468	60.162	79.105
SG-123 Ⅲ	5580	8	Φ10@125	1760	16	Φ10@125	1880	16	Φ10@125	2080	8	Φ10@125	250	22	Φ6@500	38Φ8	4Φ10	1.221	15.010	76.212	—	92.443
SG-123 Ⅳ SG-123 Ⅴ	5640	5	Φ12@200	1670	10	Φ12@200	1780	10	Φ12@200	2040	5	Φ12@200	200	24	Φ6@500	40Φ8	4Φ10	1.066	15.800	2.468	64.735	84.069
SG-123 Ⅵ	5840	6	Φ12@170	1740	12	Φ12@170	1840	12	Φ12@170	2090	6	Φ12@170	350	24	Φ6@500	42Φ8	4Φ10	1.865	16.590	2.468	80.400	101.323
SG-124 Ⅲ	5180	6	Φ10@170	1675	12	Φ10@170	1630	12	Φ10@170	2180	6	Φ10@170	200	22	Φ6@500	34Φ8	4Φ10	0.977	13.430	54.185	—	68.592
SG-124 Ⅳ	5270	8	Φ10@125	1715	16	Φ10@125	1670	16	Φ10@125	2270	8	Φ10@125	250	24	Φ6@500	36Φ8	4Φ10	1.332	14.220	73.102	—	88.654
SG-124 Ⅴ	5140	5	Φ12@200	1585	10	Φ12@200	1540	10	Φ12@200	2140	5	Φ12@200	250	24	Φ6@500	36Φ8	4Φ10	1.332	14.220	2.468	60.073	78.093
SG-124 Ⅵ	5340	5	Φ12@200	1635	10	Φ12@200	1590	10	Φ12@200	2240	5	Φ12@200	300	26	Φ6@500	38Φ8	4Φ10	1.732	15.010	2.468	62.293	81.503
SG-125 Ⅲ	5800	8	Φ10@125	1825	16	Φ10@125	1870	16	Φ10@125	2400	8	Φ10@125	250	24	Φ6@500	38Φ8	4Φ10	1.332	15.010	79.420	—	95.762
SG-125 Ⅳ	5840	5	Φ12@200	1735	10	Φ12@200	1790	10	Φ12@200	2240	5	Φ12@200	300	26	Φ6@500	40Φ8	4Φ10	1.732	15.800	2.468	67.177	87.177
SG-125 Ⅴ	6030	5	Φ12@200	1785	10	Φ12@200	1840	10	Φ12@200	2290	5	Φ12@200	350	26	Φ6@500	42Φ8	4Φ10	2.020	16.590	2.468	69.131	90.209
SG-125 Ⅵ	6030	6	Φ12@170	1785	12	Φ12@170	1840	12	Φ12@170	2290	6	Φ12@170	350	26	Φ6@500	42Φ8	4Φ10	2.020	16.590	2.468	82.957	104.035
SG-126 Ⅲ	6170	8	Φ10@125	1915	16	Φ10@125	1070	16	Φ10@125	2270	8	Φ10@125	250	26	Φ6@500	42Φ8	4Φ10	1.443	16.590	73.596	—	91.629
SG-126 Ⅳ	6240	7	Φ12@200	1835	14	Φ12@200	1990	14	Φ12@200	2240	7	Φ12@200	300	28	Φ6@500	44Φ8	4Φ10	1.865	17.380	2.468	100.264	121.977
SG-126 Ⅴ SG-126 Ⅵ	6440	6	Φ12@170	1885	16	Φ12@170	2040	16	Φ12@170	2340	8	Φ12@170	350	30	Φ6@500	46Φ8	4Φ10	2.331	18.170	2.468	106.702	129.671

注：1.根据湿陷性黄土地区室外钢筋用量表，
2.管沟选用表见第26页，
3.HRB335级钢筋(Φ)端头无弯钩。

图名	湿陷性黄土地区室外钢筋混凝土管沟钢筋用量表（一）	图集号	02YG203
		页	30

内部使用 有效期 2004年3月

编制单位 联系电话:0379-3219363

本资料由微信公众号jianzhu8整理
持续更新中

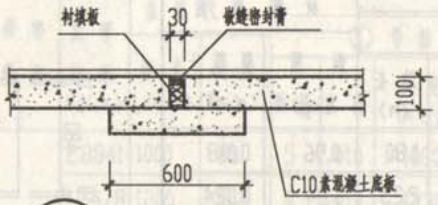

① 砖管沟底板变形缝

② 砖管沟沟壁变形缝

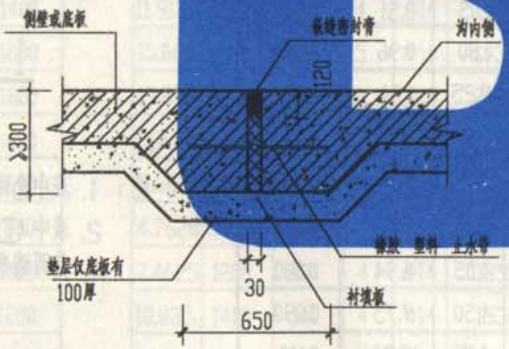

③ 有地下水及湿陷性地区管沟变形缝

嵌缝密封膏种类

1 沥青橡胶防水嵌缝油膏：以石油沥青为基料，以废橡胶粉为主要改性材料制成，粘结力强，延伸性，耐久性，弹塑性好，可常温冷施工。

2 氯磺化聚乙烯密封膏：以氯磺化聚乙烯为基料，加以适量的助剂填充剂制成，有较好的弹性，耐候性，粘结强度较高。

3 聚氨酯密封膏：以含异氰酸基的预聚体为主剂，和有活泼性氢的固化剂组成的双组份常温固化形弹性密封膏，也可为吸收潮气的单组份固化密封膏，其特点为弹性好，延伸率大，粘结强度高，耐低温，耐油，耐酸碱，抗疲劳，耐老化。

4 聚硫密封膏：以液态聚硫橡胶为主剂，与金属过氧化物等硫化剂反应形成的弹性体，具有良好的耐候性，耐燃油，耐湿热，耐水和耐低温性能，抗撕裂性强，对钢铝等材料有良好的粘结性。

衬填板种类

1 聚乙烯泡沫塑料板。

2 聚苯乙烯泡沫塑料板。

图名	管沟变形缝详图	图集号	02YG203
		页	31

洛阳市规划建筑设计研究院
内部使用 TEL：3253041 2004年3月

本资料由微信公众号jianzhu118整理
持续更新中

标准分享网 www.bzfxw.com 免费下载

管沟盖板选型及材料表

盖板编号	沟宽 B(mm)	荷载等级	允许矩 (kN·m)	盖板尺寸 板长 L(mm)	盖板尺寸 板厚 (mm)	配筋 ①号筋 数量	①号筋 直径	①号筋 长度 (mm)	①号筋 总长 (m)	②号筋 数量	②号筋 直径	②号筋 长度 (mm)	②号筋 总长 (m)	材料用量 钢筋 (kg)	材料用量 混凝土 (m^3)
GB-1	400	Ⅰ	0.0739	600	60	4	Φ6	630	2.52	4	Φ6	450	1.80	0.96	0.018
GB-2	600		0.1662	800	60	4	Φ6	830	3.32	5	Φ6	450	2.25	1.24	0.024
GB-3	800		0.2955	1000	60	4	Φ6	1030	4.12	6	Φ6	450	2.70	1.51	0.030
GB-4	1000		0.4617	1200	60	4	Φ6	1230	4.92	7	Φ6	450	3.15	1.80	0.036
GB-5	1200		0.6648	1400	60	4	Φ8	1450	5.80	8	Φ6	450	3.60	3.09	0.042
GB-6	1400		0.9049	1600	60	4	Φ8	1650	6.60	9	Φ6	450	4.05	3.51	0.048
GB-7	400	Ⅱ	0.0970	600	60	4	Φ6	630	2.52	4	Φ6	450	1.80	0.96	0.018
GB-8	600		0.2183	800	60	4	Φ6	830	3.32	5	Φ6	450	2.25	1.24	0.024
GB-9	800		0.3880	1000	60	4	Φ6	1030	4.12	6	Φ6	450	2.70	1.51	0.030
GB-10	1000		0.6060	1200	60	4	Φ6	1230	4.92	7	Φ6	450	3.15	1.80	0.036
GB-11	1200		0.8730	1400	60	4	Φ8	1450	5.80	8	Φ6	450	3.60	3.09	0.042
GB-12	1400		1.2700	1600	80	4	Φ8	1650	6.60	9	Φ6	450	4.05	3.51	0.064
GB-13	400	Ⅲ	0.3131	600	60	4	Φ6	630	2.52	4	Φ6	450	1.80	0.96	0.018
GB-14	600		0.7045	800	60	4	Φ8	850	3.40	5	Φ6	450	2.25	1.84	0.024
GB-15	800		1.2524	1000	60	4	Φ10	1080	4.32	6	Φ6	450	2.70	3.26	0.030
GB-16	1000		1.9983	1200	80	4	Φ10	1280	5.12	7	Φ6	450	3.15	3.86	0.048
GB-17	1200		2.8775	1400	80	4	Φ12	1500	6.00	8	Φ6	450	3.60	6.13	0.056
GB-18	1400		3.9977	1600	100	4	Φ12	1700	6.80	9	Φ6	450	4.05	6.94	0.080
GB-19	1600		5.2214	1800	100	4	Φ12	1900	7.60	10	Φ6	450	4.50	7.75	0.090
GB-20	1800		6.6754	2000	110	5	Φ14	2130	10.65	11	Φ6	450	4.95	13.96	0.110
GB-21	400	Ⅳ	0.7144	600	60	4	Φ8	650	2.60	4	Φ6	450	1.80	1.43	0.018
GB-22	600		1.6223	800	80	4	Φ10	880	3.52	5	Φ6	450	2.25	2.67	0.032

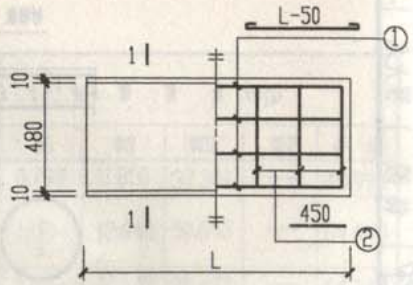

盖板配筋平面

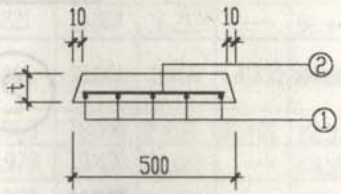

1—1

注：1. 表中允许弯矩值均为设计值。
2. 表中 ① 号筋的长度已包括其两端半圆弯钩的长度在内。

图名	管沟盖板选型及材料表(一)	图集号	02YG203
		页	32

洛阳市规划建筑设计研究院
内部使用 TEL：3253041 2004年3月

本资料由微信公众号jianzhu118整理
持续更新中

审核 潘建军 校对 李勤勋 李大成
设计 胡又争 制图 程大成
编制单位联系电话:0379-3219363

管沟盖板选型及材料表

续表

盖板编号	沟宽 B(mm)	荷载等级	允许弯矩 (kN·m)	盖板尺寸 板长 L(mm)	盖板尺寸 板厚 (mm)	配筋 ①号筋 数量	①号筋 直径	①号筋 长度 (mm)	①号筋 总长 (m)	②号筋 数量	②号筋 直径	②号筋 长度 (mm)	②号筋 总长 (m)	材料用量 钢筋 (kg)	材料用量 混凝土 (m^3)
GB-23	800	IV	2.8841	1000	80	5	Φ10	1080	5.40	6	Φ6	450	2.70	3.07	0.040
GB-24	1000		4.5478	1200	100	4	Φ14	1330	5.32	7	Φ6	450	3.15	7.13	0.060
GB-25	1200		6.5489	1400	100	4	Φ14	1530	6.12	8	Φ6	450	3.60	8.19	0.070
GB-26	1400		8.9947	1600	120	4	Φ14	1730	6.92	9	Φ6	450	4.05	9.26	0.096
GB-27	1600		11.800	1800	130	5	Φ14	1930	9.65	10	Φ6	450	4.50	12.65	0.117
GB-28	1800		15.070	2000	150	5	Φ14	2130	10.65	11	Φ6	450	4.95	13.96	0.150
GB-29	400	V	0.9460	600	60	4	Φ8	650	2.60	4	Φ6	450	1.80	1.43	0.018
GB-30	600		2.1433	800	80	4	Φ10	880	3.52	5	Φ6	450	2.25	2.67	0.032
GB-31	800		3.8367	1000	100	5	Φ10	1080	5.40	6	Φ6	450	2.70	3.93	0.050
GB-32	1000		5.9948	1200	100	4	Φ14	1330	5.32	7	Φ6	450	3.15	7.13	0.060
GB-33	1200		8.6921	1400	120	4	Φ14	1530	6.12	8	Φ6	450	3.60	8.19	0.084
GB-34	1400		11.912	1600	140	4	Φ14	1730	6.92	9	Φ6	450	4.05	9.26	0.112
GB-35	1600		15.664	1800	160	5	Φ14	1930	9.65	10	Φ6	450	4.50	12.65	0.144
GB-36	1800		19.892	2000	170	4	Φ16	2150	8.60	11	Φ6	450	4.95	14.67	0.170
GB-37	400	VI	1.1775	600	60	4	Φ10	680	2.72	4	Φ6	450	1.80	2.08	0.018
GB-38	600		2.6642	800	80	4	Φ10	880	3.52	5	Φ6	450	2.25	2.67	0.032
GB-39	800		4.7628	1000	100	5	Φ10	1080	5.40	6	Φ6	450	2.70	3.93	0.050
GB-40	1000		7.4625	1200	110	4	Φ14	1330	5.32	7	Φ6	450	3.15	7.13	0.066
GB-41	1200		10.835	1400	140	4	Φ14	1530	6.12	8	Φ6	450	3.60	8.19	0.098
GB-42	1400		14.830	1600	160	4	Φ14	1730	6.92	9	Φ6	450	4.05	9.26	0.128
GB-43	1600		19.528	1800	190	5	Φ14	1930	9.65	10	Φ6	450	4.50	12.65	0.171
GB-44	1800		24.781	2000	200	4	Φ16	2150	8.60	11	Φ6	450	4.95	14.67	0.200

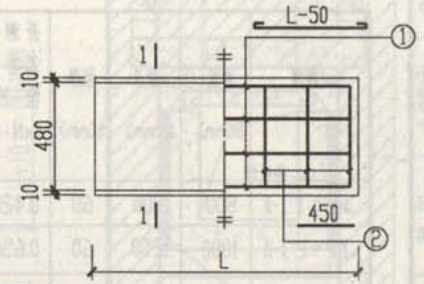

盖板配筋平面

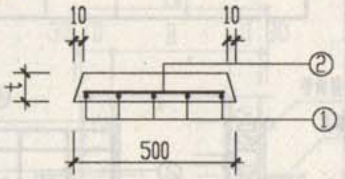

1—1

注：1. 表中允许弯矩值均为设计值。
2. 表中①号筋的长度已包括其两端半圆弯钩的长度在内。

图名	管沟盖板选型及材料表(一)	图集号	02YG203
		页	33

洛阳市规划建筑设计研究院
内部使用 TEL：3253041 2004年3月

审核 设计 潘建军 胡又华 校对 李勋勋 程大龙 制图 程大龙

编制单位联系电话:0379-3219363

本资料由微信公众号jianzhu118整理
持续更新中

标准分享网 www.bzfxw.com 免费下载

室内管沟检查井盖板及井盖选用表

板型	沟宽 B(mm)	板长 L(mm)	板厚 t(mm)	开洞处允许弯矩 M (kN·m)	钢筋 ① L-50 长度(mm)	数量直径	② 950 长度(mm)	数量直径	③ L-800 长度(mm)	数量直径	④ 150 长度(mm)	数量直径	⑤ 100 长度(mm)	数量直径	⑥ L63X4 长度(mm)	数量型号	⑦ 60 200 长度(mm)	数量直径	材料用量 钢材(kg) 角钢	钢筋	总重	混凝土 (m³)
JB-1 I-II	800	1000	60	0.420	1050	4Φ8	1030	5Φ6	280	3Φ6	150	6Φ6	100	3Φ6	700	4L63X4	300	8Φ6	10.948	3.788	14.736	0.0384
JB-2 I-II	1000	1200	60	0.656	1280	4Φ10	1030	6Φ6	480	3Φ6	150	6Φ6	100	3Φ6	700	4L63X4	300	8Φ6	10.948	5.650	16.598	0.0504
JB-3 I-II	1200	1400	80	1.000	1480	4Φ10	1030	7Φ6	680	3Φ6	150	6Φ6	100	3Φ6	700	4L63X4	300	8Φ6	10.948	6.506	17.454	0.0832
JB-4 I-II	1400	1600	80	1.370	1700	4Φ12	1030	8Φ6	880	3Φ6	150	6Φ6	100	3Φ6	700	4L63X4	300	8Φ6	10.948	9.285	20.233	0.0992
井盖		690	50		⑧ 680		⑨ 4L50X4 l=690												9.522	0.604	10.126	0.024

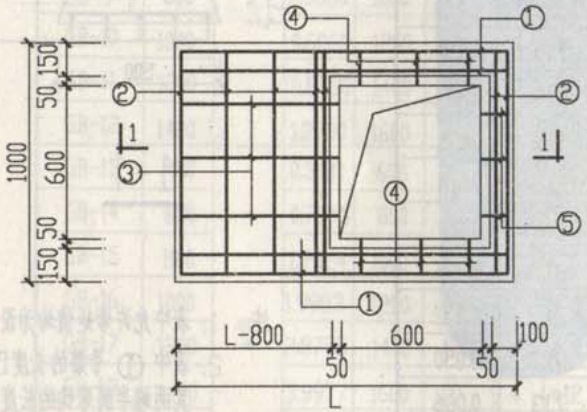

JB1-4 配筋

注：⑥⑨号角钢端部切45°斜角。

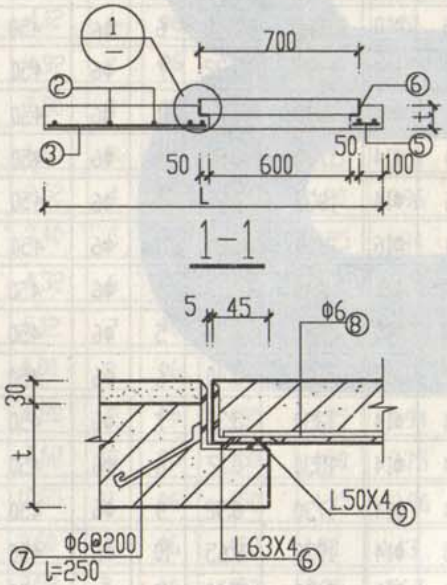

1

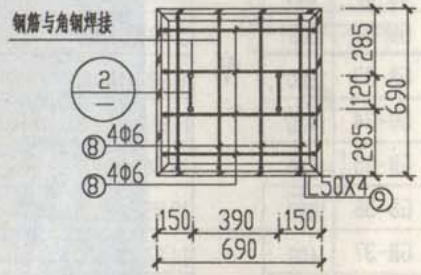

检查井盖板配筋

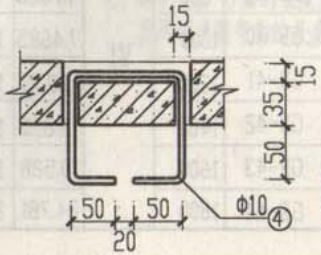

2

图名	室内管沟检查井盖板及井盖选用表	图集号	02YG203
		页	34

洛阳市规划建筑设计研究院
内部使用 TEL：3253041 2004年3月

本资料由微信公众号jianzhu118整理
持续更新中

编制单位：系电话:0379-3219363
审核 潘建军 李勤勋
设计 胡又华 李鹏辉
校对 钢图
制图 李略辉

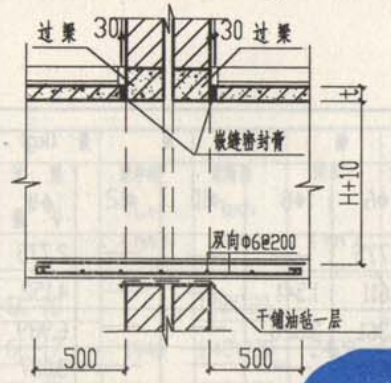

1 管沟穿伸缩缝剖面

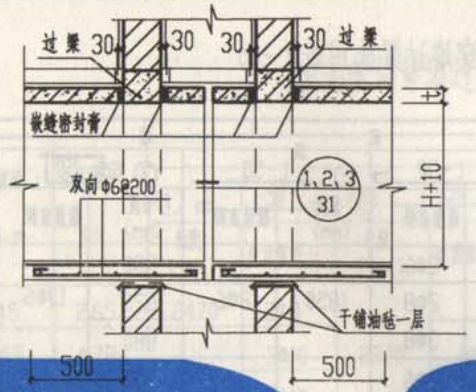

2 管沟穿沉降缝剖面

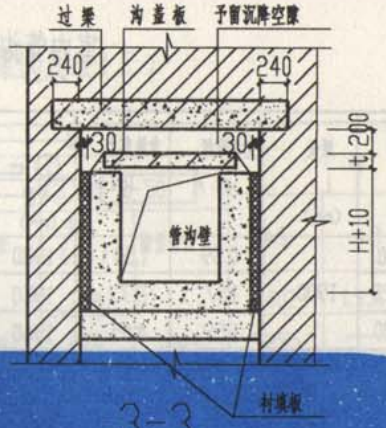

3-3

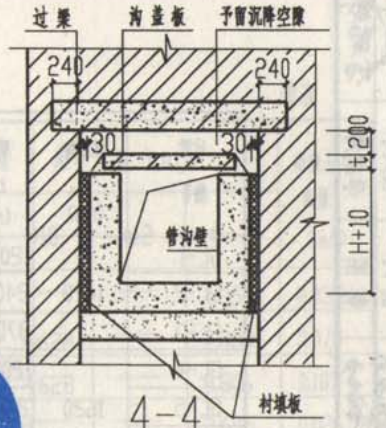

4-4

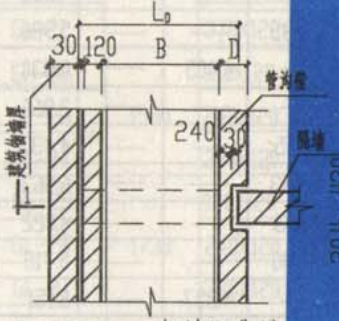

3 一般地区靠墙管沟穿墙平面

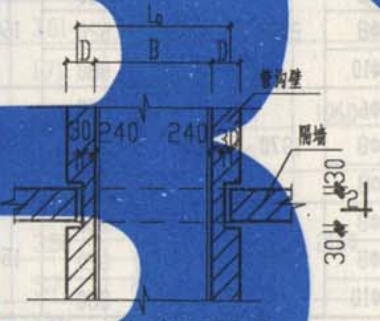

4 一般地区不靠墙管沟穿墙平面

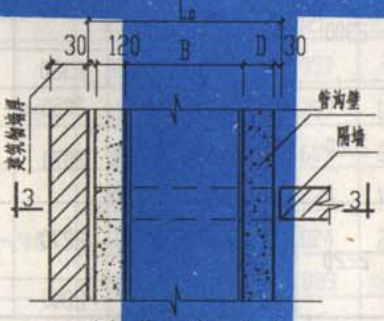

5 湿陷性黄土地区靠墙管沟穿墙平面

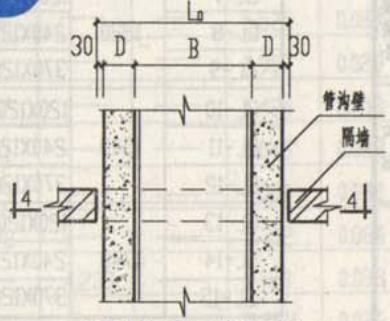

6 湿陷性黄土地区不靠墙管沟穿墙平面

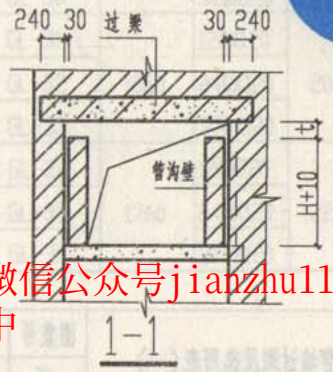

1-1

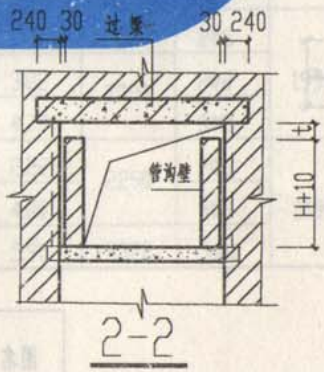

2-2

注：1. 图③④⑤⑥只表示管沟与隔墙的关系，管沟用料、做法见具体工程。

2. 图⑤⑥中，当为砖沟壁且壁厚 D≥370mm 时，隔墙按图③④所示嵌入管沟之壁。

图名	室内管沟穿墙大样图	图集号	02YG203
		页	35

洛阳市规划建筑设计研究院
内部使用 TEL：3253041 2004年3月

审核	潘建军	李勤勋	校对	胡又争	李鹏辉	制图	李鹏辉
设计							

编制单位联系电话：0379-3219363

本资料由微信公众号jianzhu118整理
持续更新中

标准分享网 www.bzfxw.com 免费下载

室内管沟穿墙过梁选用表（一）

过梁编号	梁净跨 L_0 (mm)	梁断面 bxh (mm)	梁长 L (mm)	允许弯矩 kN·m	允许剪力 kN	配筋 ① L-50 长度 (mm)	配筋 ① L-50 数量直径	配筋 ② L-50 长度 (mm)	配筋 ② L-50 数量直径	配筋 ③ 70 b-50 长度 (mm)	配筋 ③ 70 b-50 数量直径	钢筋用量 (kg) Φ6	Φ8	Φ10	Φ12	合计	混凝土用量 (m³)
GL-1	1420	120X120	1900	0.59	1.50	1930	2Φ6	1850	2Φ6	380	13Φ6	2.775	—	—	—	2.775	0.027
GL-2		240X120		1.07	2.73	1950	2Φ8			620		2.611	1.541	—	—	4.152	0.055
GL-3		370X120		1.59	4.05	1960	3Φ8			880		3.361	3.628	—	—	6.989	0.084
GL-4	1620	120X120	2100	0.85	1.90	2130	2Φ6	2050	2Φ6	380	14Φ6	3.037	—	—	—	3.037	0.030
GL-5		240X120		1.54	3.45	2150	2Φ8			620		2.837	1.699	—	—	4.536	0.060
GL-6		370X120		2.29	5.13		3Φ8			880		3.645	2.548	—	—	6.193	0.093
GL-7	1820	120X120	2300	1.18	2.36	2350	2Φ8	2250	2Φ6	380	16Φ6	2.349	1.857	—	—	4.206	0.033
GL-8		240X120		2.14	4.26		3Φ8			620		3.201	2.785	—	—	5.986	0.066
GL-9		370X120		3.17	6.32	2380	3Φ10			880		4.125	—	4.405	—	8.530	0.102
GL-10	1540	120X120	2020	0.74	1.74	2050	2Φ6	1970	2Φ6	380	14Φ6	2.966	—	—	—	2.966	0.029
GL-11		240X120		1.34	3.15	2070	2Φ8			620		2.802	1.635	—	—	4.437	0.058
GL-12		370X120		2.00	4.68		3Φ8			880		3.610	2.453	—	—	6.063	0.090
GL-13	1740	120X120	2220	1.04	2.17	2270	2Φ8	2170	2Φ6	380	15Φ6	2.229	1.793	—	—	4.022	0.032
GL-14		240X120		1.88	3.92		3Φ8			620		3.028	2.690	—	—	5.718	0.064
GL-15		370X120		2.80	5.83	2300	3Φ10			880		3.894	—	4.257	—	8.151	0.099

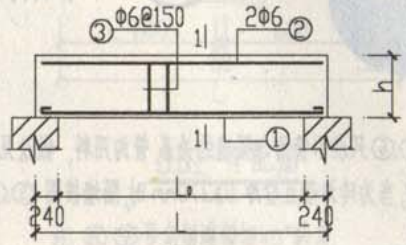

GL

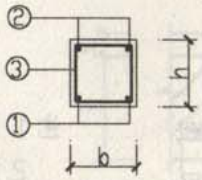

1-1

本资料由微信公众号jianzhu118整理
持续更新中

图名	室内管沟穿墙过梁及选用表（一）	图集号	02YG203
		页	36

洛阳市规划建筑设计研究院
内部使用 TEL：3253041 2004年3月

编制单位联系电话:0379-3219363

审核	潘建军	校对	胡又争
设计	李勤勋	制图	李鹏辉

室内管沟穿墙过梁选用表(二)

续表

过梁编号	梁净跨 L_0 (mm)	梁断面 bxh (mm)	梁长 L (mm)	允许弯矩 kN·m	允许剪力 kN	配筋 ① L-50 长度(mm)	数量直径	② L-50 长度(mm)	数量直径	③ 70 b-50 长度(mm)	数量直径	钢筋用量(kg) Φ6	Φ8	Φ10	Φ12	合计	混凝土用量 (m^3)
GL-16		120X120		1.45	2.65	2470	2Φ8			380		2.402	1.951	—	—	4.353	0.035
GL-17	1940	240X120	2420	2.62	4.78	2500	3Φ10	2370	2Φ6	620	16Φ6	3.255	—	4.628	—	7.883	0.070
GL-18		370X120		3.89	7.10		3Φ10			880		4.178	—	4.628	—	8.806	0.107
GL-19		120X120		0.49	1.33	1840	2Φ6			380		2.695	—	—	—	2.695	0.026
GL-20	1330	240X120	1810	0.89	2.43		3Φ6	1760	2Φ6	620	13Φ6	3.796	—	—	—	3.796	0.052
GL-21		370X120		1.32	3.61	1860	3Φ8			880		3.321	2.204	—	—	5.525	0.080
GL-22		120X120		0.72	1.71	2040	2Φ6			380		2.957	—	—	—	2.957	0.029
GL-23	1530	240X120	2010	1.31	3.11	2060	2Φ8	1960	2Φ6	620	14Φ6	2.797	1.627	—	—	4.424	0.058
GL-24		370X120		1.95	4.63		3Φ8			880		3.605	2.441	—	—	6.046	0.089
GL-25		120X120		1.02	2.14	2260	2Φ8			380		2.224	1.785	—	—	4.009	0.032
GL-26	1730	240X120	2210	1.85	3.88		3Φ8	2160	2Φ6	620	15Φ6	3.024	2.678	—	—	5.702	0.064
GL-27		370X120		2.75	5.77	2290	3Φ10			880		3.889	—	4.239	—	8.128	0.098
GL-28		120X120		0.52	1.39	1870	2Φ6			380		2.722	—	—	—	2.722	0.026
GL-29	1360	240X120	1840	0.95	2.52		3Φ6	1790	2Φ6	620	13Φ6	3.830	—	—	—	3.830	0.053
GL-30		370X120		1.41	3.76	1890	3Φ8			880		3.334	2.240	—	—	5.574	0.082
GL-31		120X120		0.76	1.78	2070	2Φ6			380		2.984	—	—	—	2.984	0.029
GL-32	1560	240X120	2040	1.38	3.22	2090	2Φ8	1990	2Φ6	620	14Φ6	2.811	1.651	—	—	4.462	0.059
GL-33		370X120		2.06	4.79		3Φ8			880		3.619	2.477	—	—	6.096	0.091
GL-34		120X120		1.07	2.22	2290	2Φ8			380		2.238	1.809	—	—	4.047	0.032
GL-35	1760	240X120	2240	1.94	4.00		3Φ8	2190	2Φ6	620	15Φ6	3.037	2.714	—	—	5.751	0.065
GL-36		370X120		2.88	5.95	2320	3Φ10			880		3.903	—	4.294	—	8.197	0.099

图名	室内管沟穿墙过梁及选用表(二)	图集号	02YG203
		页	37

洛阳市规划建筑设计研究院 内部使用 TEL: 3253041 2004年3月

本资料由微信公众号jianzhu118整理
持续更新中

标准分享网 www.bzfxw.com 免费下载

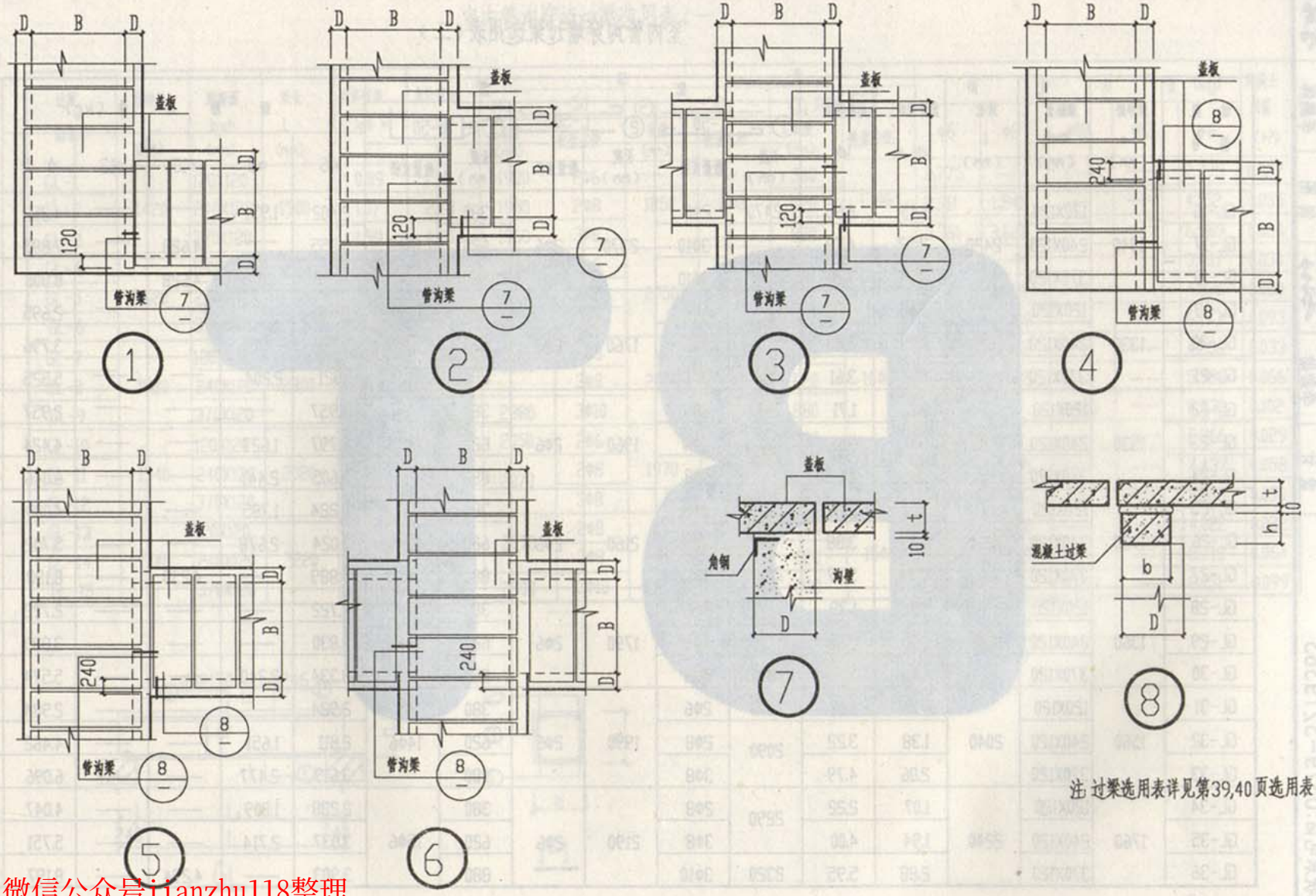

注：过梁选用表详见第39,40页选用表。

审核	潘建军	校对	胡又争
设计	李勋勋	制图	李鹏辉

编制单位及联系电话:0379-3219363

本资料由微信公众号jianzhu118整理
持续更新中

图名	管沟转角过梁平面布置及节点详图	图集号	02YG203
		页	38

洛阳市规划建筑设计研究院
内部使用 TEL：3253041 2004年3月

室内外管沟角钢转角过梁选用表

编号	荷载等级	沟宽 (mm)	角钢型号	允许弯矩 (kN·m)	角钢长度 (mm)	每根重量 (kg)
ZLG-1	I	400	L56X5	0.0310	640	2.660
ZLG-2		600	L56X5	0.1050	840	3.433
ZLG-3		800	L56X5	0.2480	1040	4.367
ZLG-4		1000	L56X5	0.4848	1240	5.201
ZLG-5		1200	L56X5	0.8380	1440	6.120
ZLG-6		1400	L70X5	1.3300	1640	8.856
ZLG-7	II	400	L20X3	0.0410	640	0.570
ZLG-8		600	L30X4	0.1380	840	1.504
ZLG-9		800	L36X5	0.3260	1040	2.756
ZLG-10		1000	L56X5	0.6370	1240	5.270
ZLG-11		1200	L70X4	1.100	1440	6.293
ZLG-12		1400	L75X6	1.747	1640	11.332
ZLG-13	III	400	L30X4	0.1315	640	1.146
ZLG-14		600	L45X5	0.4440	840	2.831
ZLG-15		800	L70X4	1.0520	1040	4.545
ZLG-16		1000	L80X6	2.1000	1240	9.151
ZLG-17	IV	400	L36X5	0.3000	640	1.696
ZLG-18		600	L63X5	1.0220	840	4.049
ZLG-19		800	L90X6	2.4230	1040	8.684
ZLG-20		1000	L110X8	4.7750	1240	16.777
ZLG-21	V	400	L40X5	0.3970	640	1.907
ZLG-22		600	L70X5	1.3500	840	4.536
ZLG-23		800	L100X6	3.2230	1040	9.745
ZLG-24		1000	L125X8	6.2900	1240	19.220
ZLG-25	VI	400	L45X5	0.4950	640	2.157
ZLG-26		600	L75X6	1.6780	840	5.804
ZLG-27		800	L110X7	4.0000	1040	12.407
ZLG-28		1000	L125X10	7.8400	1240	23.721

注：1. 管沟转角过梁平面布置见第 38 页。
2. 室内管沟及沟宽 B≤1000 的室外管沟均采用角钢转角过梁，沟宽 B≥1200 的室外管沟采用钢筋混凝土转角过梁，其选用表详见第 40 页。
3. 转角处纵横向沟宽不同时，按较宽沟选用。

图名	室内外管沟角钢转角过梁选用表	图集号	02YG203
		页	39

洛阳市规划建筑设计研究院
内部使用 TEL：3253041 2004年3月

编制单位 联系电话:0379-3219363

本资料由微信公众号jianzhu118整理
持续更新中

标准分享网 www.bzfxw.com 免费下载

室外钢筋混凝土转角过梁选用表

构件号	荷载等级	沟宽 B(mm)	梁长 L(mm)	梁高 h(mm)	允弯许矩 M(kN·m)	允剪许力 (kN)	钢筋表 ① L-70 数量直径	长度(mm)	总长(m)	② L-70 数量直径	长度(mm)	总长(m)	③ h-70 130 数量直径	长度(mm)	总长(m)	材料用量 钢筋(kg)	混凝土(m³)
ZLh-1	III	1200	1680	150	3.804	12.08	2Φ10	1740	3.22	2Φ6	1610	3.22	9Φ6	520	4.68	3.90	0.050
ZLh-2		1400	1880	150	6.12	16.65	2Φ12	1810	3.62	2Φ6	1810	3.62	10Φ6	520	5.20	5.17	0.056
ZLh-3		1600	2080	200	9.22	21.94	2Φ12	2010	4.02	2Φ6	2010	4.02	11Φ6	620	6.82	5.97	0.083
ZLh-4		1800	2280	200	13.15	27.84	2Φ16	2210	4.42	2Φ6	2210	4.42	12Φ6	620	7.44	9.61	0.091
ZLh-5	IV	1200	1680	200	8.49	26.95	2Φ12	1610	3.22	2Φ6	1610	3.22	9Φ6	620	5.58	4.81	0.067
ZLh-6		1400	1880	200	13.55	36.86	2Φ16	1810	3.62	2Φ8	1810	3.62	13Φ6	620	8.06	8.93	0.075
ZLh-7		1600	2080	250	20.38	48.52	2Φ18	2040	4.08	2Φ8	2010	4.02	14Φ6	720	10.08	11.97	0.104
ZLh-8		1800	2280	250	21.13	61.71	2Φ20	2280	4.56	2Φ8	2210	4.42	15Φ8	750	11.25	17.45	0.114
ZLh-9	V	1200	1680	200	11.19	35.52	2Φ14	1610	3.22	2Φ6	1610	3.22	12Φ6	620	7.44	6.26	0.067
ZLh-10		1400	1880	200	17.84	48.53	2Φ18	1840	3.68	2Φ8	1810	3.62	13Φ8	650	8.45	12.13	0.075
ZLh-11		1600	2080	250	28.00	66.69	2Φ20	2080	4.16	2Φ8	2010	4.02	15Φ8	750	11.25	16.31	0.104
ZLh-12		1800	2280	300	38.40	81.27	2Φ22	2340	4.68	2Φ8	2210	4.42	16Φ8	850	13.60	21.06	0.137
ZLh-13	VI	1200	1680	200	13.89	44.10	2Φ16	1610	3.22	2Φ8	1610	3.22	9Φ8	650	5.85	8.67	0.067
ZLh-14		1400	1880	250	22.20	60.42	2Φ18	1840	3.68	2Φ8	1810	3.62	13Φ8	750	9.75	12.64	0.094
ZLh-15		1600	2080	300	33.44	79.62	2Φ20	2080	4.16	2Φ8	2010	4.02	15Φ8	850	12.75	16.90	0.125
ZLh-16		1800	2280	300	47.64	100.8	2Φ25	2400	4.80	2Φ8	2210	4.42	20Φ8	850	17.00	26.94	0.137

注：1. 管沟转角过梁平面布置见第38页。
2. 室内管沟及B≤1000的室外管沟均采用角钢过梁，选用表详见第39页，B≥1200的室外管沟采用本页钢筋混凝土过梁。
3. 转角处纵横向沟宽不同时，按较宽沟选用。
4. ①号筋伸入支座内的锚固长度不足15d时，应垂直向上弯折，使其满足La≥15d的要求。
5. 素混凝土及钢筋混凝土沟壁厚度小于240者，过梁长度可酌情减短。
6. ZLh-1之①号筋两端加半圆弯钩。

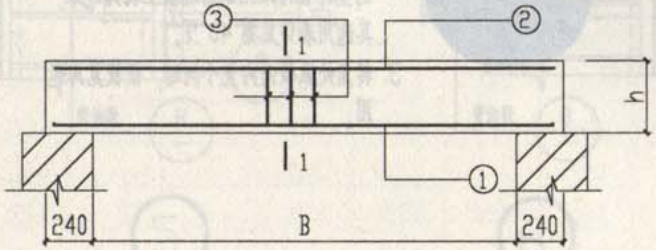

配筋示意图

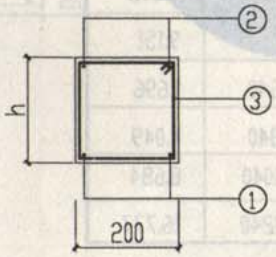

1-1

图名	室外管沟钢筋混凝土转角过梁及选用表	图集号	02YG203
		页	40

洛阳市规划建筑设计研究院
内部使用 TEL：3253041 2004年3月

本资料由微信公众号jianzhu118整理
持续更新中

编制单位 系电话:0379-3219363

审核 潘建军 李剑勋
设计 胡又华 李鹏辉
校对 制图

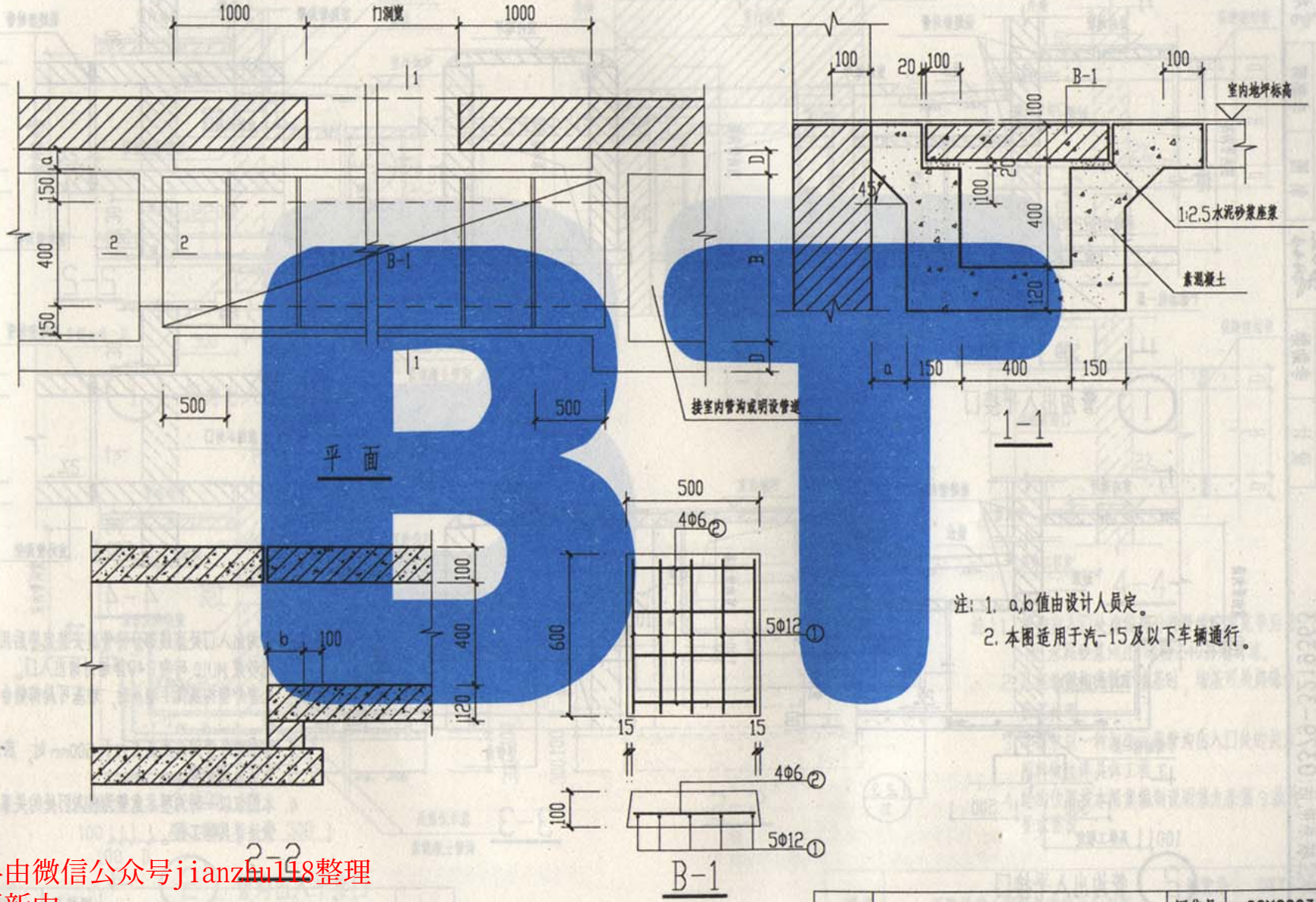

注：1. a,b值由设计人员定。
2. 本图适用于汽-15及以下车辆通行。

图名	室内过车管沟做法	图集号	02YG203
		页	41

洛阳市规划建筑设计研究院
内部使用 TEL：3253041 2004年3月

审核	潘建军	校对	胡又争
设计	李勋勋	制图	李鹏辉

编辑单位联系电话:0379-3219363

本资料由微信公众号jianzhu118整理
持续更新中

标准分享网 www.bzfxw.com 免费下载

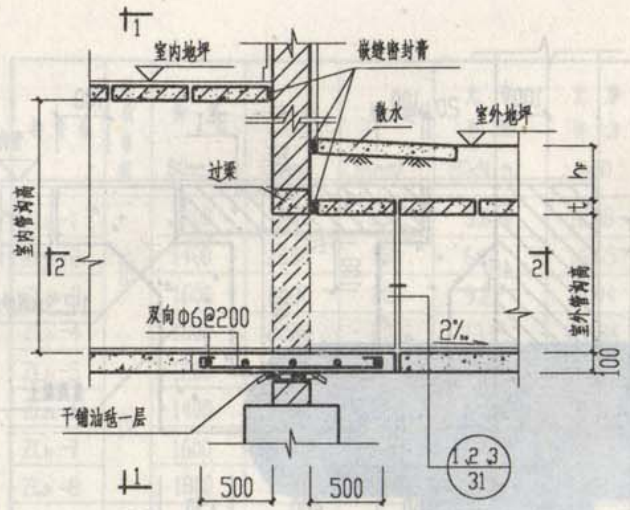

1 管沟出入平接口

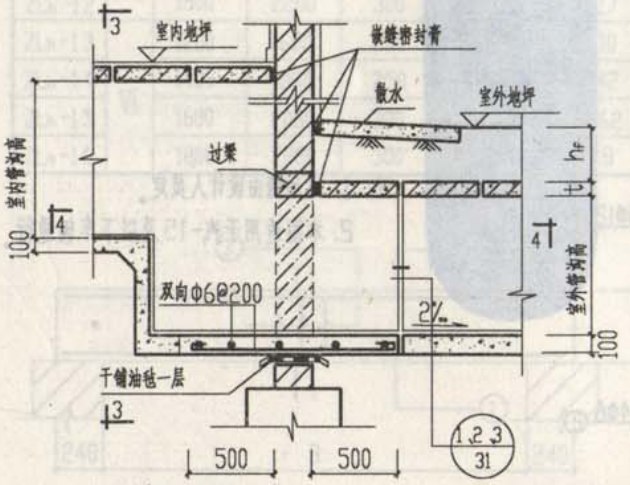

2 管沟出入平接口

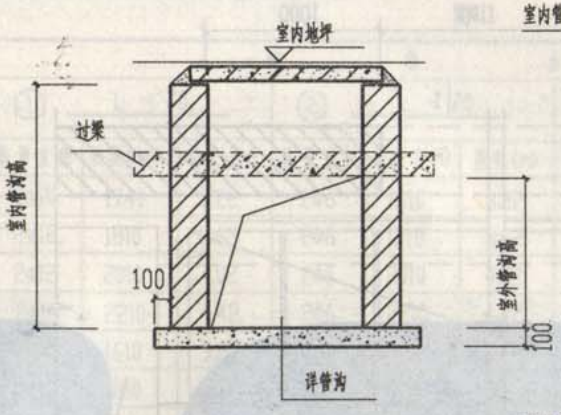

1-1

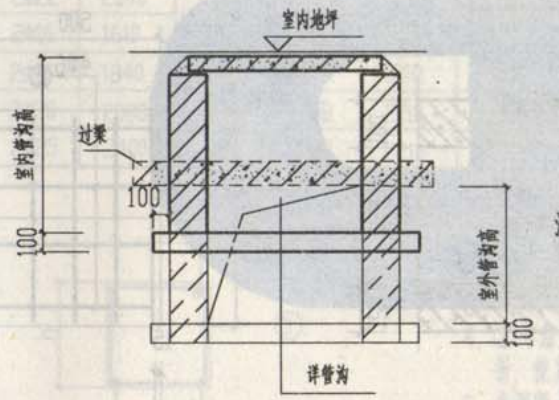

3-3

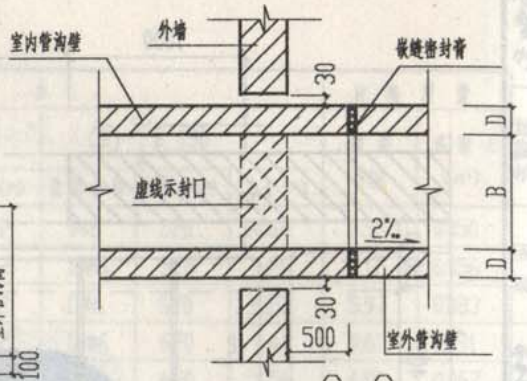

2-2

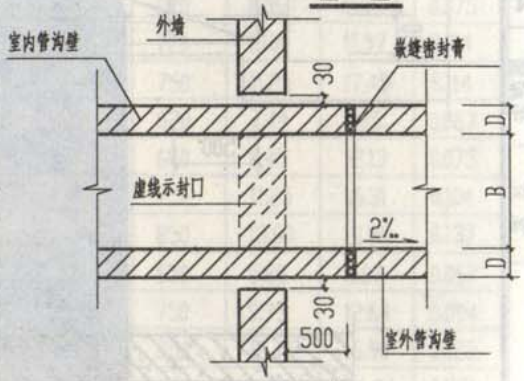

4-4

注：1. 管沟出入口处虚线部分待管道安装完毕后用 M5 水泥砂浆 MU10 砖砌 240 厚墙封堵出入口。
2. 凡室外管沟底低于墙基时，墙基可局部错台加深处理。
3. 当室内外管沟沟底高差大于 500mm 时，应采用错台或放坡处理。
4. 本图仅以一种沟型示意管沟出入口处的关系，用料做法详具体工程。

图名	一般地区管沟出入口详图	图集号	02YG203
		页	42

编制单位联系电话:0379-3219363

审核	潘建军	校对	胡又争
设计	李勤勋	制图	李鹏辉

本资料由微信公众号jianzhu118整理
持续更新中

洛阳市规划建筑设计研究院
内部使用 TEL：3253041 2004年3月

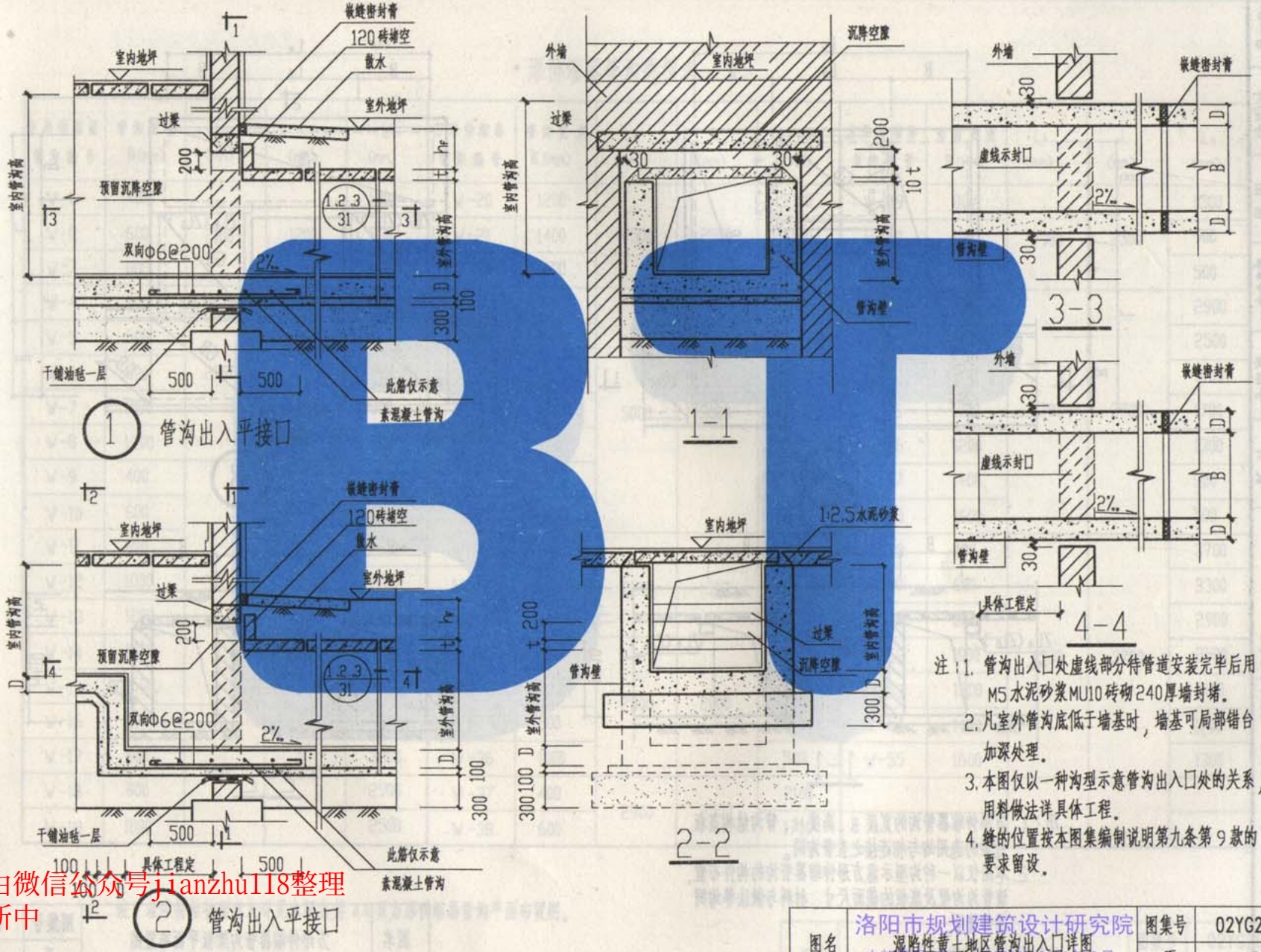

注：1. 管沟出入口处虚线部分待管道安装完毕后用M5水泥砂浆MU10砖砌240厚墙封堵。
2. 凡室外管沟底低于墙基时，墙基可局部错台加深处理。
3. 本图仅以一种沟型示意管沟出入口处的关系，用料做法详具体工程。
4. 缝的位置按本图集编制说明第九条第9款的要求留设。

图名	洛阳市规划建筑设计研究院 湿陷性黄土地区管沟出入口详图 内部使用 TEL：3253041 2004年3月	图集号	02YG203
		页	43

审核	潘建军	校对	胡又争
设计	李勤勋	制图	李鹏辉

编制单位联系电话:0379-3219363

本资料由微信公众号jianzhu118整理
持续更新中

标准分享网 www.bzfxw.com 免费下载

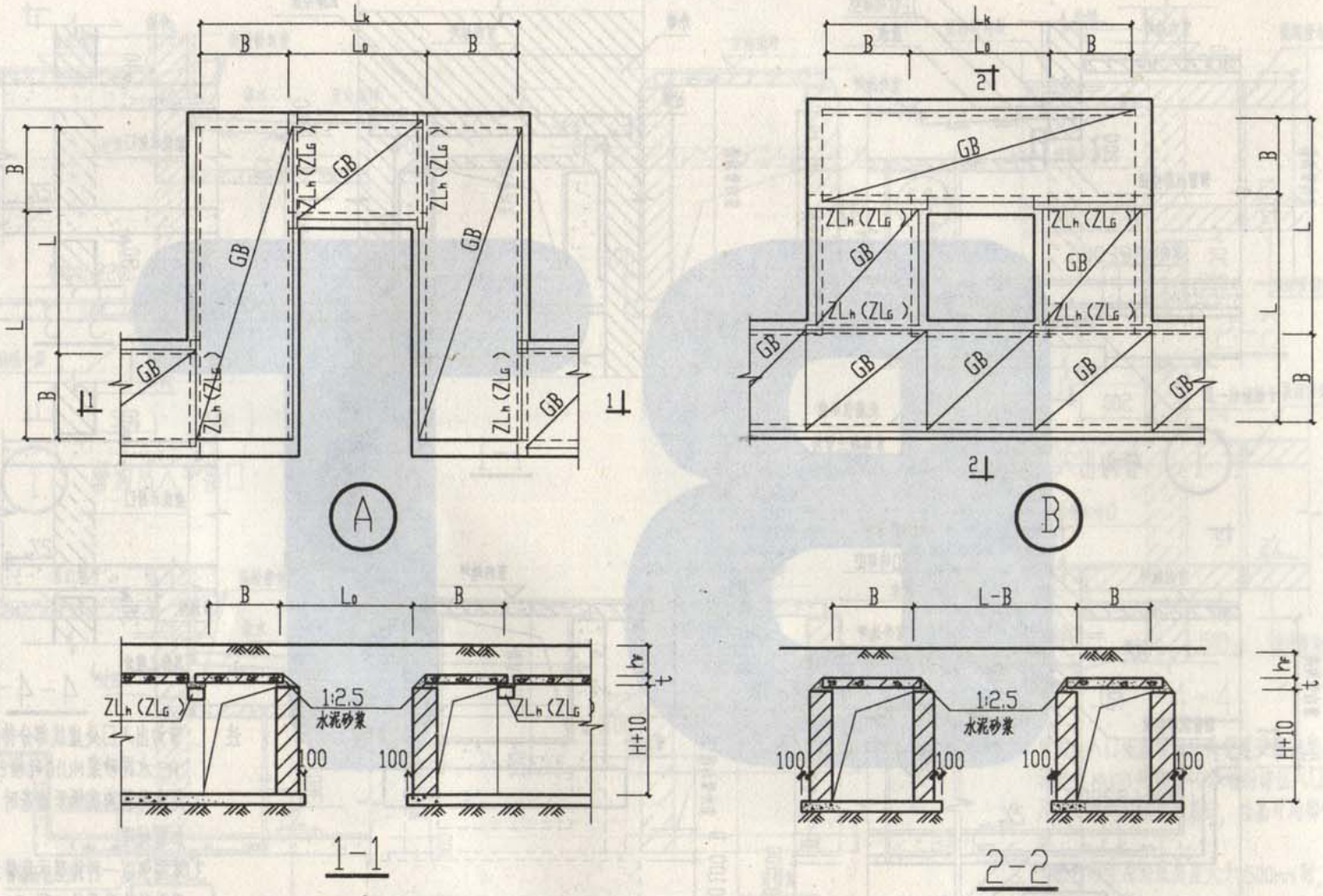

注：1. 方形伸缩器管沟的宽度 B、高度 H、管沟结构盖板过梁的选用均与相连接之直管沟同。

2. 本图仅以整体示意方形伸缩器管沟的构件布置，该管沟沟壁及底板的截面尺寸、材料与做法等均同相邻管沟。

图名	方形伸缩器管沟梁板平面布置图	图集号	02YG203
		页	44

本资料由微信公众号jianzhu118整理
持续更新中

洛阳市规划建筑设计研究院
内部使用 TEL：3253041 2004年3月

编制单位联系电话:0379-3219363

审核	潘建军	校对	胡又争
设计	李勤勋	制图	李鹏辉

形伸缩器管沟选型表

方形伸缩器管沟编号	管沟宽度 B(mm)	L_k (mm)	L (mm)	L_0 (mm)	方形伸缩器管沟编号	管沟宽度 B(mm)	L_k (mm)	L (mm)	L_0 (mm)	方形伸缩器管沟编号	管沟宽度 B(mm)	L_k (mm)	L (mm)	L_0 (mm)
W-1	400			1300	W-20	1200			2100	W-39	800			1300
W-2	600	2100	1200	900	W-21	1400	4500	2500	1700	W-40	1000	2900	2500	900
W-3	800			500	W-22	1600			1300	W-41	1200			500
W-4	400			2100	W-23	400			4200	W-42	400			2900
W-5	600			1700	W-24	600			3800	W-43	600			2500
W-6	800	2900	1500	1300	W-25	800			3400	W-44	800			2100
W-7	1000			900	W-26	1000	5000	3000	3000	W-45	1000	3700	2700	1700
W-8	1200			500	W-27	1200			2600	W-46	1200			1300
W-9	400			2900	W-28	1400			2200	W-47	1400			900
W-10	600			2500	W-29	1600			1800	W-48	1600			500
W-11	800			2100	W-30	400			1300	W-49	400			3700
W-12	1000	3700	2000	1700	W-31	600	2100	1300	900	W-50	600			3300
W-13	1200			1300	W-32	800			500	W-51	800			2900
W-14	1400			900	W-33	400			1700	W-52	1000	4500	3700	2500
W-15	1600			500	W-34	600	2500	2000	1300	W-53	1200			2100
W-16	400			3700	W-35	800			900	W-54	1400			1700
W-17	600	4500	2500	3300	W-36	1000			500	W-55	1600			1300
W-18	800			2900	W-37	400	2900	2500	2100					
W-19	1000			2500	W-38	600			1700					

注：表中符号物理意义详见本图集第 44 页方形伸缩器管沟平面布置图。

图名	方形伸缩器管沟选型表	图集号	02YG203
	内部使用 TEL：3253041 2004年3月	页	45

编制单位联系电话:0379-3219363

审核	潘建军	校对	胡又争
设计	李勤勋	制图	李鹏辉

本资料由微信公众号jianzhu118整理
持续更新中

标准分享网 www.bzfxw.com 免费下载

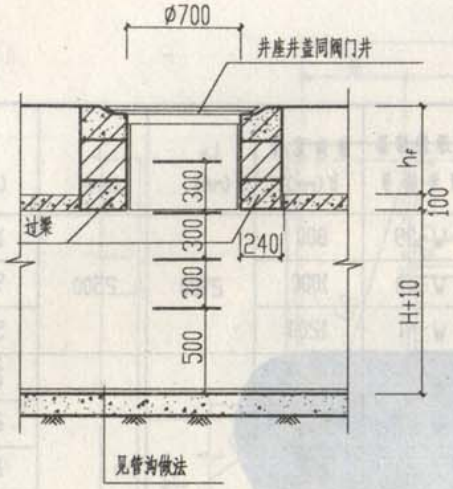

1-1

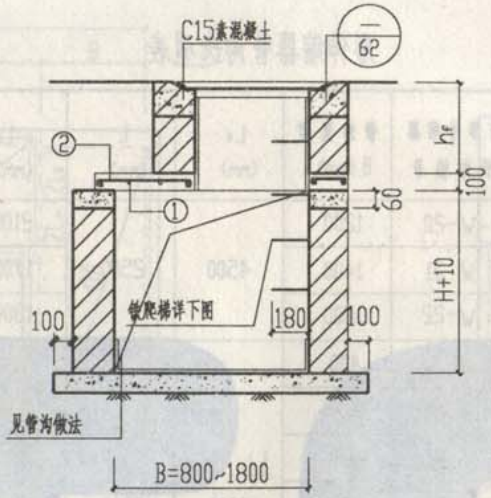

2-2

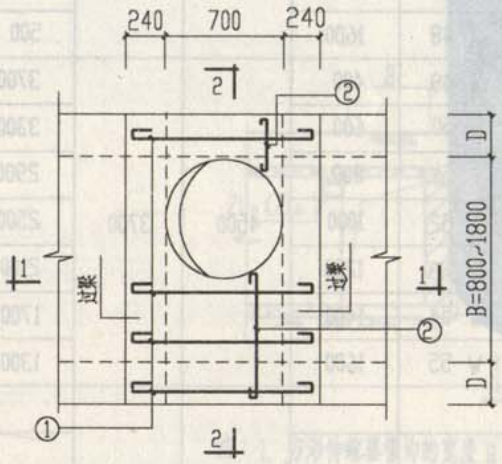

检查井平面

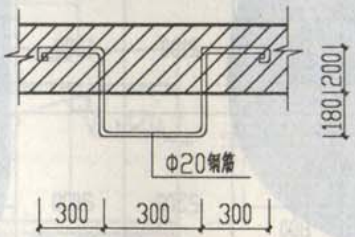

铁爬梯

管沟检查井盖板选用表

检查井编号	管沟宽度B(mm)	覆土厚度(mm)	① 钢筋		② 钢筋	
			不过车	过车	不过车	过车
DJB-1	800	300	Φ8@150	Φ8@125	Φ6@200	Φ6@200
DJB-2		500	Φ8@150	Φ8@150	Φ6@200	Φ6@200
DJB-3	1000	300	Φ8@150	Φ8@100	Φ6@200	Φ6@200
DJB-4		500	Φ8@150	Φ8@125	Φ6@200	Φ6@200
DJB-5	1200	300	Φ8@150	Φ8@125	Φ6@200	Φ6@200
DJB-6		500	Φ8@150	Φ8@100	Φ6@200	Φ6@200
DJB-7	1400	300	Φ8@150	Φ10@160	Φ6@200	Φ6@200
DJB-8		500	Φ8@125	Φ10@150	Φ6@200	Φ6@200
DJB-9	1600	300	Φ8@125	Φ10@125	Φ6@200	Φ6@200
DJB-10		500	Φ8@100	Φ10@130	Φ6@200	Φ6@200
DJB-11	1800	300	Φ10@150	Φ10@125	Φ6@200	Φ6@200
DJB-12		500	Φ10@100	Φ10@100	Φ6@200	Φ6@200

注：1. 图中过梁选用室外管沟钢筋混凝土转角过梁。
2. 钢筋为HPB235(Φ)，板厚均为100。
3. 本检查井图中沟壁、沟底仅为示意，其做法与所连管沟相同，人孔适用于一般地区及湿陷性黄土地区管沟。

审核	潘建军	校对	胡又争
设计	李勋勋	制图	李鹏辉

编制单位联系电话:0379-3219363

本资料由微信公众号jianzhu118整理
持续更新中

图名	室外管沟检查井盖板及选用表	图集号	02YG203
		页	46

洛阳市规划建筑设计研究院
内部使用 TEL：3253041 2004年3月

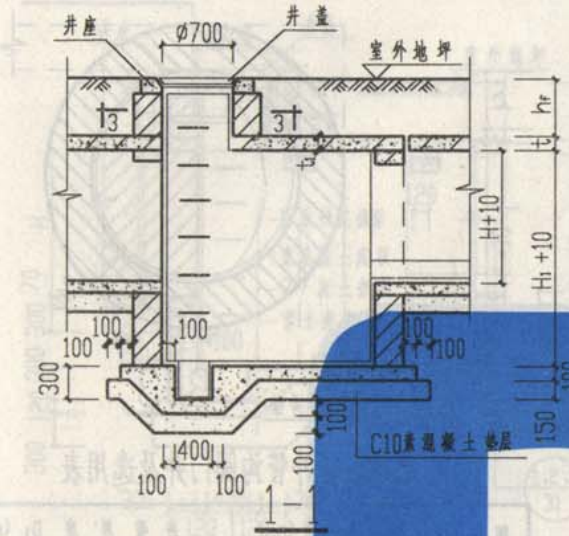

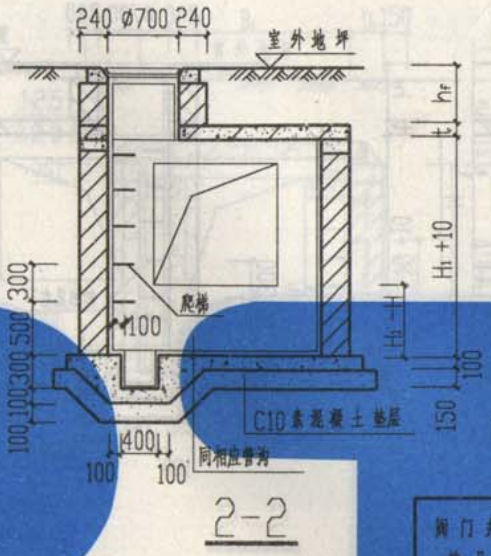

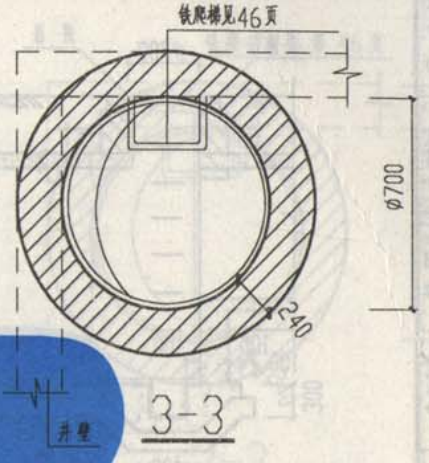

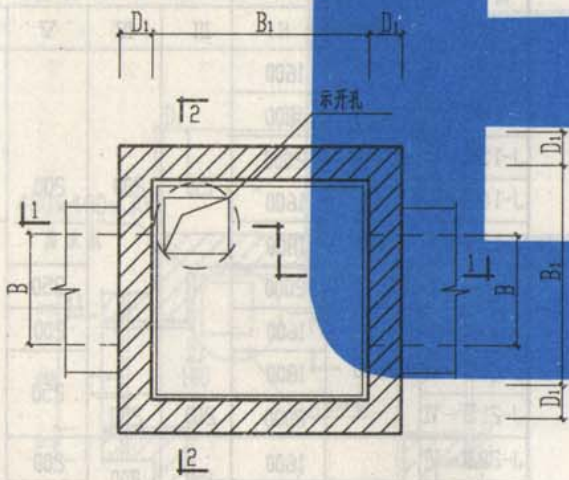

阀门井平面

注：1. H1-H 不小于200。
2. 选用表中Ⅲ—Ⅵ均为荷载等级。
3. 表中沟壁厚度栏括号内数字指蒸压灰砂砖，未加括号者为烧结普通砖和蒸压灰砂砖通用。
4. 铁爬梯见46页，当砌于砖墙上时，需打扁砌入墙内。

一般地区室外管沟阀门井及选用表

阀门井编号	阀门井尺寸(mm) B1	阀门井尺寸(mm) H1	井壁厚度 D1 (mm) Ⅲ	Ⅳ	Ⅴ	Ⅵ
J-1Ⅲ—Ⅵ	2000	1600	370	490	490 (620)	490 (620)
J-2Ⅲ—Ⅵ		1800				
J-3Ⅲ—Ⅵ		2000				620
J-4Ⅲ—Ⅵ	2400	1600				
J-5Ⅲ—Ⅵ		1800	370 (490)	490 (620)	620	
J-6Ⅲ—Ⅵ		2000				620 (-)
J-7Ⅲ—Ⅵ	2800	1600				
J-8Ⅲ—Ⅵ		1800	490	620		
J-9Ⅲ—Ⅵ		2000			620 (-)	740 (-)
J-10Ⅲ—Ⅵ	3200	1600	370 (490)	490 (620)		620 (-)
J-11Ⅲ—Ⅵ		1800	490	620		740 (-)
J-12Ⅲ—Ⅵ		2000			740 (-)	

图名	一般地区室外管沟阀门井及选用表(无地下水)	图集号	02YG203
		页	47

洛阳市规划建筑设计研究院
内部使用 TEL：3253041 2004年3月

本资料由微信公众号jianzhu118整理
持续更新中

编制单位联系电话:0379-3219363

标准分享网 www.bzfxw.com 免费下载

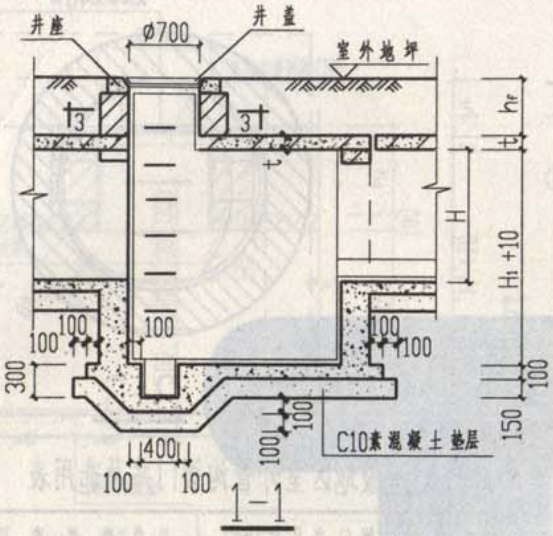

1-1

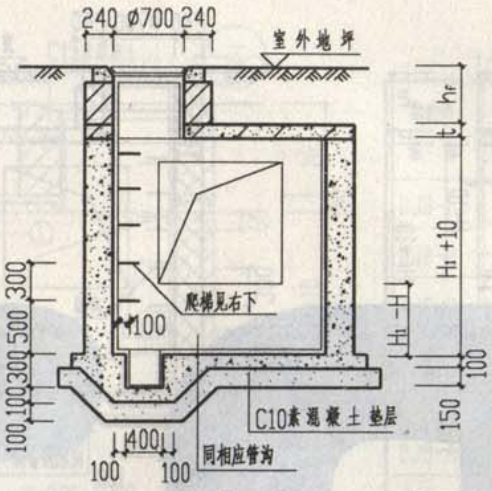

2-2

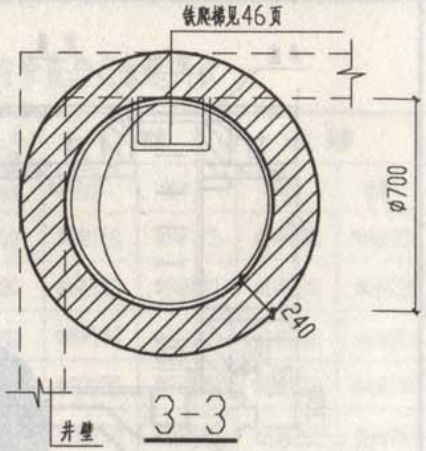

3-3

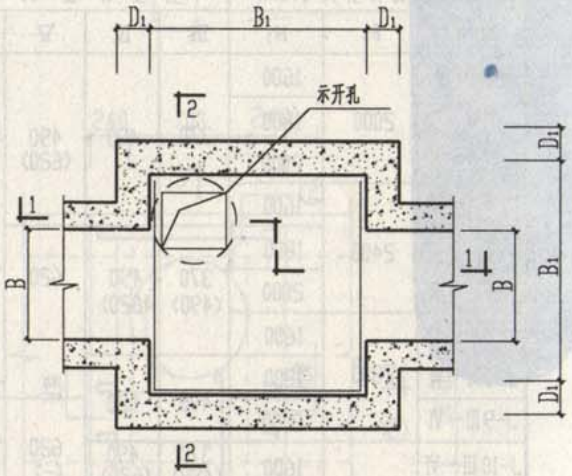

阀门井平面

注：1. H_1-H 不小于200。
2. 选用表中Ⅲ—Ⅵ均为荷载等级。

一般地区室外管沟阀门井及选用表

阀门井编号	阀门井尺寸(mm)		井壁厚度 D_1 (mm)			
	B_1	H_1	Ⅲ	Ⅳ	Ⅴ	Ⅵ
J-13Ⅲ—Ⅵ	2000	1600	150	200	200	200
J-14Ⅲ—Ⅵ		1800				
J-15Ⅲ—Ⅵ		2000				
J-16Ⅲ—Ⅵ	2400	1600				
J-17Ⅲ—Ⅵ		1800				250
J-18Ⅲ—Ⅵ		2000			250	
J-19Ⅲ—Ⅵ	2800	1600			200	
J-20Ⅲ—Ⅵ		1800			250	
J-21Ⅲ—Ⅵ		2000	200	250		
J-22Ⅲ—Ⅵ	3200	1600	150	200	200	
J-23Ⅲ—Ⅵ		1800			250	
J-24Ⅲ—Ⅵ		2000	200	250		300

图名	一般地区室外管沟阀门井及选用表(有地下水)	图集号	02YG203
		页	48

洛阳市规划建筑设计研究院
内部使用 TEL：3253041 2004年3月

本资料由微信公众号jianzhu118整理
持续更新中

编制单位联系电话:0379-3219363
审核 潘建军 校对 胡又争
设计 李勋勋 制图 李鹏辉

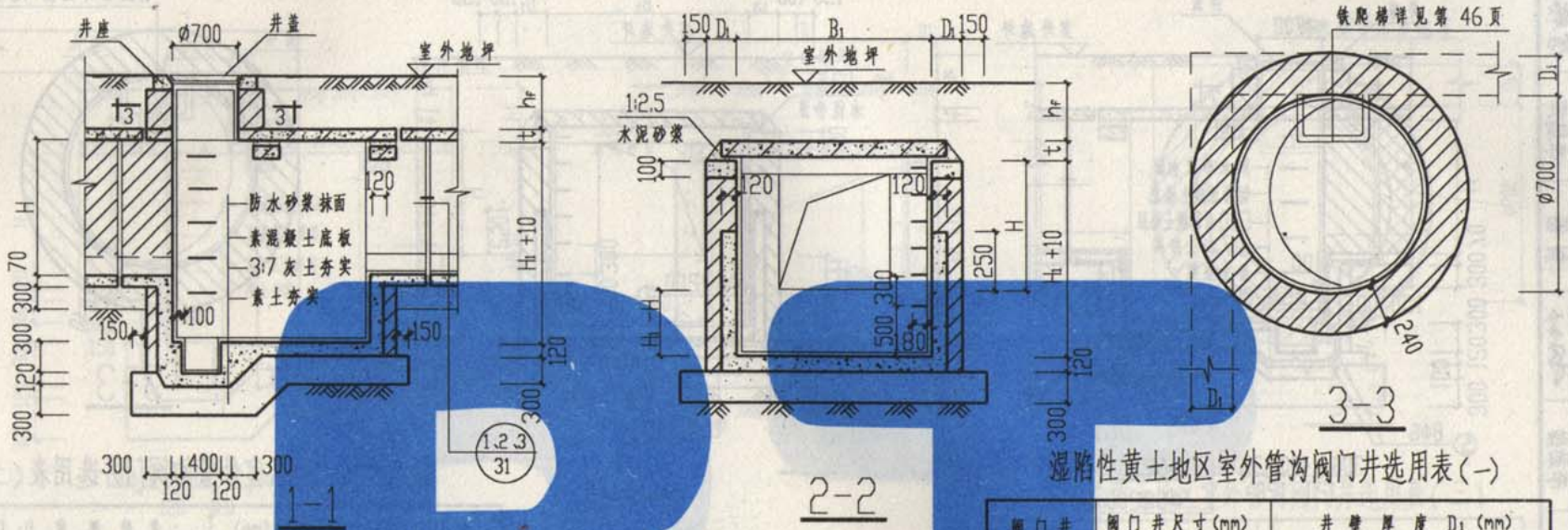

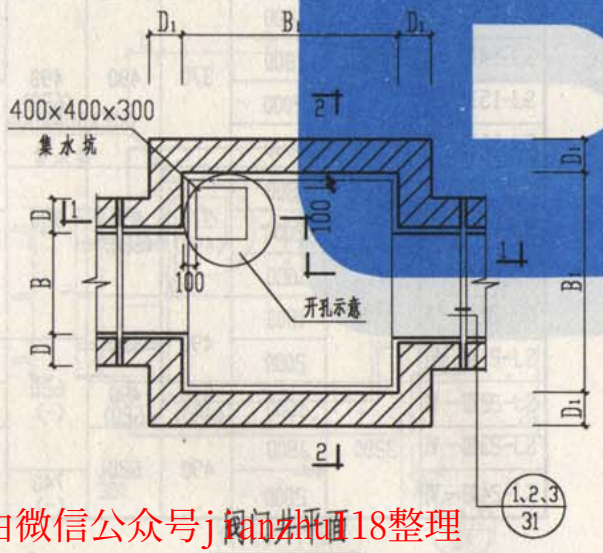

注：1. H_1-H 不小于200。
2. 选用表中Ⅲ—Ⅵ均为荷载等级。
3. 表中沟壁厚度栏括号内数字指蒸压灰砂砖，未加括号者为烧结普通砖和蒸压灰砂砖通用。

湿陷性黄土地区室外管沟阀门井选用表(一)

阀门井编号	阀门井尺寸(mm)		井壁厚度 D_1 (mm)			
	B_1	H_1	Ⅲ	Ⅳ	Ⅴ	Ⅵ
SJ-1Ⅲ—Ⅵ	2000	1600	370	490	490 (620)	490 (620)
SJ-2Ⅲ—Ⅵ		1800				
SJ-3Ⅲ—Ⅵ		2000				620
SJ-4Ⅲ—Ⅵ	2400	1600				
SJ-5Ⅲ—Ⅵ		1800	370 (490)	490 (620)	620	
SJ-6Ⅲ—Ⅵ		2000				620 (-)
SJ-7Ⅲ—Ⅵ	2800	1600				
SJ-8Ⅲ—Ⅵ		1800	490	620		
SJ-9Ⅲ—Ⅵ		2000			620 (-)	740 (-)
SJ-10Ⅲ—Ⅵ	3200	1600	370 (490)	490 (620)		620 (-)
SJ-11Ⅲ—Ⅵ		1800	490	620		740 (-)
SJ-12Ⅲ—Ⅵ		2000			740 (-)	

图名	湿陷性黄土地区室外管沟阀门井及选用表(一)（砖壁素混凝土槽形底）	图集号	02YG203
		页	49

本资料由微信公众号jianzhu118整理
持续更新中

标准分享网 www.bzfxw.com 免费下载

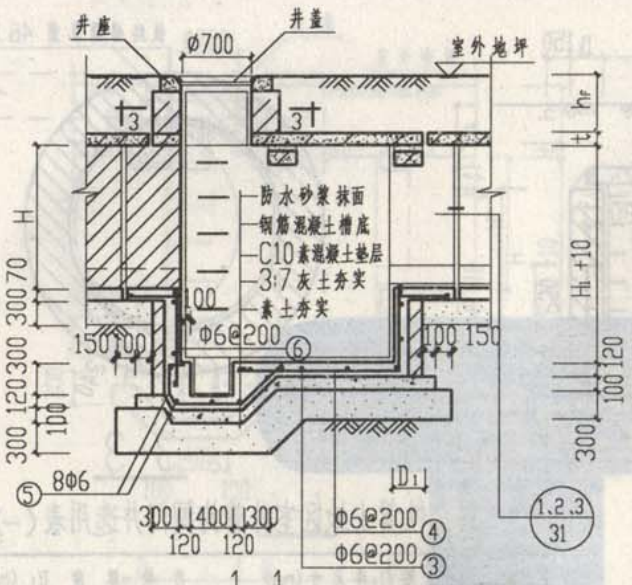

1-1

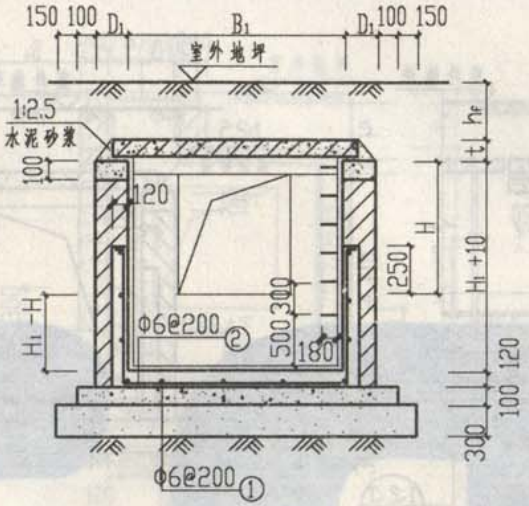

2-2

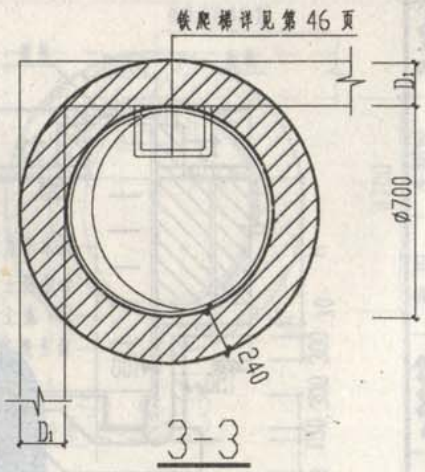

3-3

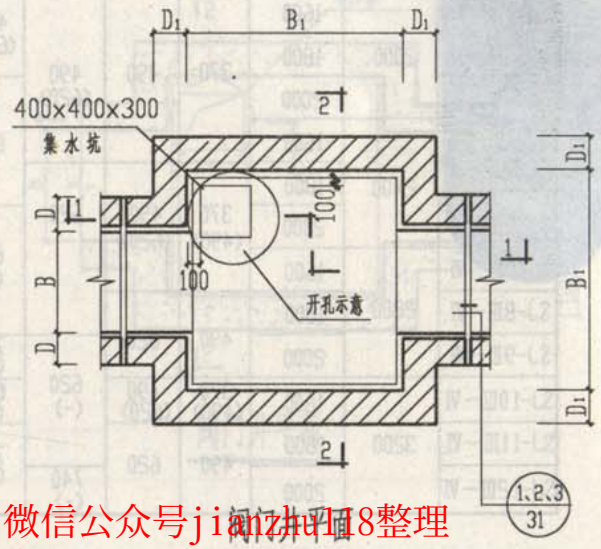

阀门井平面

注：1. H1-H 不小于200。
2. 选用表中Ⅲ—Ⅵ均为荷载等级。
3. 表中沟壁厚度栏括号内数字指蒸压灰砂砖，未加括号者为烧结普通砖和蒸压灰砂砖通用。

湿陷性黄土地区室外管沟阀门井选用表（二）

阀门井编号	阀门井尺寸(mm)		井壁厚度 D1 (mm)			
	B1	H1	Ⅲ	Ⅳ	Ⅴ	Ⅵ
SJ-13Ⅲ—Ⅵ	2000	1600	370	490	490 (620)	490 (620)
SJ-14Ⅲ—Ⅵ		1800				
SJ-15Ⅲ—Ⅵ		2000				620
SJ-16Ⅲ—Ⅵ	2400	1600				
SJ-17Ⅲ—Ⅵ		1800	370 (490)	490 (620)	620	
SJ-18Ⅲ—Ⅵ		2000				620 (-)
SJ-19Ⅲ—Ⅵ	2800	1600				
SJ-20Ⅲ—Ⅵ		1800	490	620		
SJ-21Ⅲ—Ⅵ		2000			620 (-)	740 (-)
SJ-22Ⅲ—Ⅵ	3200	1600	370 (490)	490 (620)		620 (-)
SJ-23Ⅲ—Ⅵ		1800	490	620		740 (-)
SJ-24Ⅲ—Ⅵ		2000			740 (-)	

图名	湿陷性黄土地区室外管沟阀门井及选用表（二）（砖壁钢筋混凝土槽形底）	图集号	02YG203
		页	50

编制单位联系电话:0379-3219363

本资料由微信公众号jianzhu118整理
持续更新中

洛阳市规划建筑设计研究院
内部使用 TEL：3255041 2004年5月

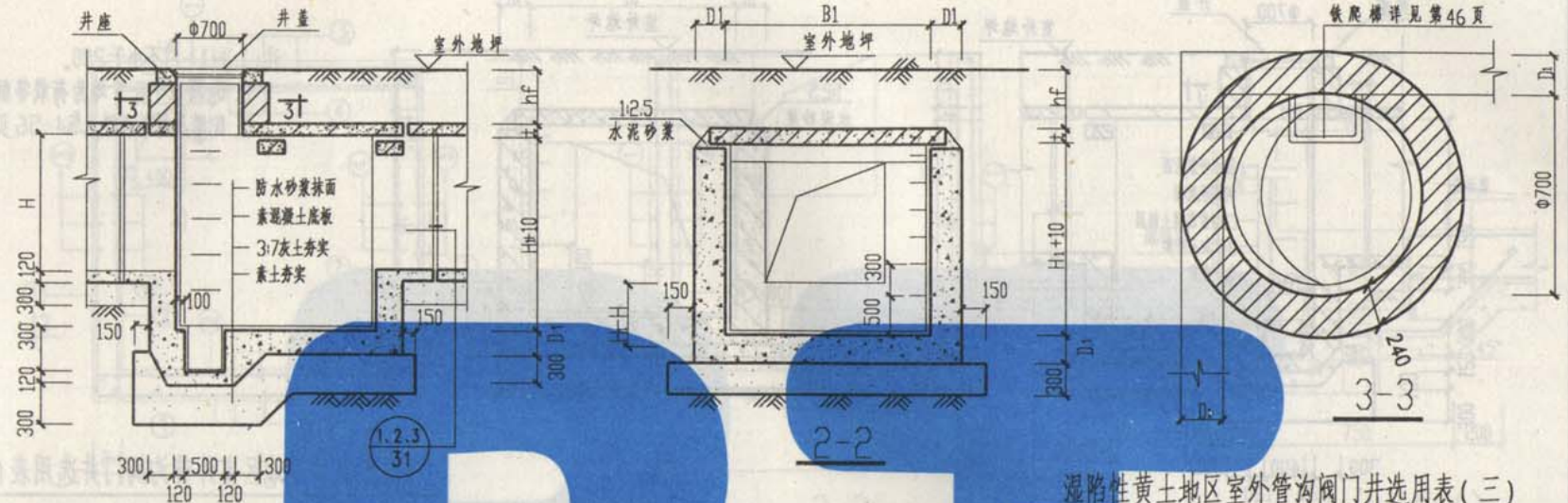

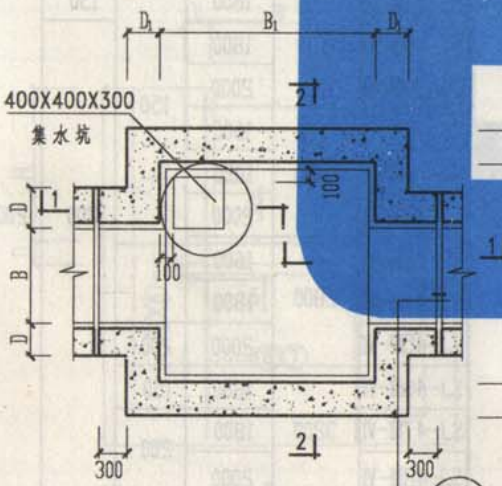

注:1. H1-H不小于200。
2. 选用表中Ⅲ-Ⅵ均为荷载等级。

湿陷性黄土地区室外管沟阀门井选用表(三)

阀门井编号	阀门井尺寸(mm) B1	阀门井尺寸(mm) H1	井壁厚度D1(mm) Ⅲ	Ⅳ	Ⅴ	Ⅵ
SJ-25Ⅲ-Ⅵ	2000	1600	150	200	200	200
SJ-26Ⅲ-Ⅵ		1800				
SJ-27Ⅲ-Ⅵ		2000				
SJ-28Ⅲ-Ⅵ	2400	1600				
SJ-29Ⅲ-Ⅵ		1800				250
SJ-30Ⅲ-Ⅵ		2000			250	
SJ-31Ⅲ-Ⅵ	2800	1600			200	
SJ-32Ⅲ-Ⅵ		1800			250	
SJ-33Ⅲ-Ⅵ		2000	200	250		
SJ-34Ⅲ-Ⅵ	3200	1600	150	200	200	
SJ-35Ⅲ-Ⅵ		1800			250	
SJ-36Ⅲ-Ⅵ		2000	200	250		300

图名	湿陷性黄土地区室外管沟阀门井及选用表(三)(素混凝土井壁)	图集号	02YG203
		页	51

洛阳市建筑设计研究院
内部资料 请勿外传 0379-3253363 3253364

本资料由微信公众号jianzhu118整理
持续更新中

标准分享网 www.bzfxw.com 免费下载

编制单位联系电话:0379-3219363
审核 潘建军 胡又华 校对 刘图 李占峰
设计 李颖勋 李占峰

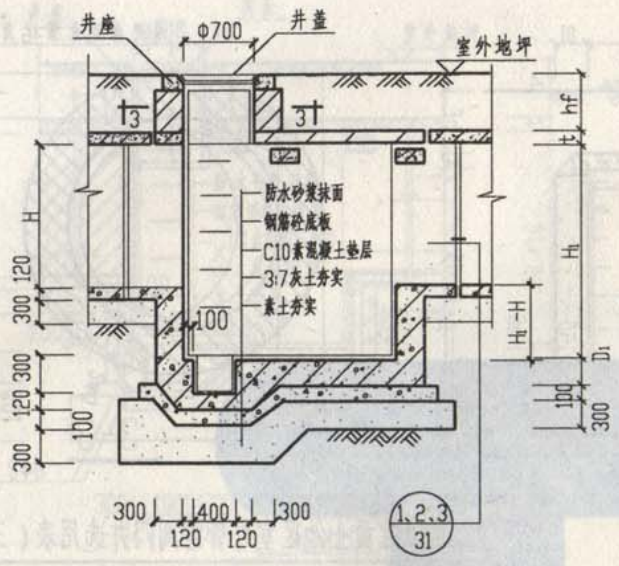

1-1

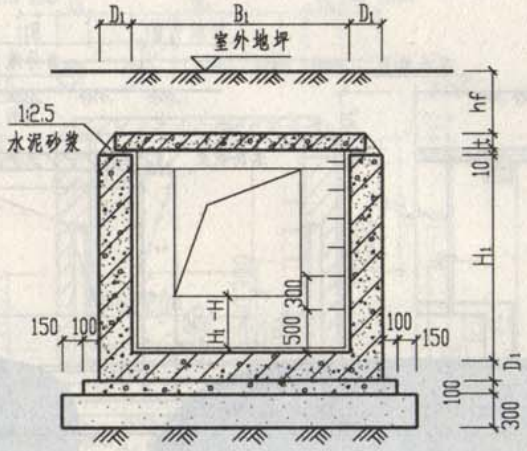

2-2

注：1. H1-H不小于200。
2. 选用表中Ⅲ-Ⅵ均为荷载等级。
3. 配筋及材料表详见54-56页。

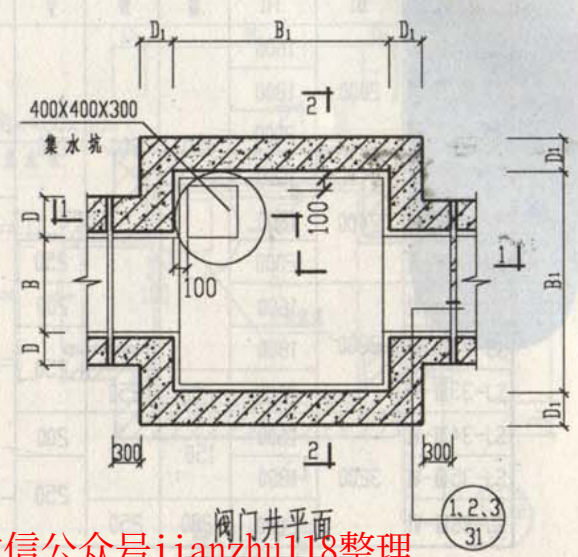

阀门井平面

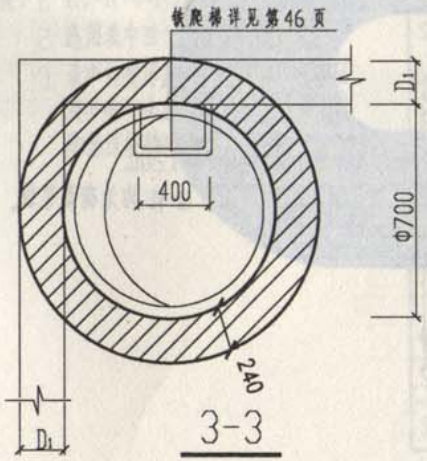

3-3

湿陷性黄土地区室外管沟阀门井选用表（四）

阀门井编号	阀门井尺寸(mm) B1	阀门井尺寸(mm) H1	井壁厚度 D1(mm) Ⅲ	Ⅳ	Ⅴ	Ⅵ
SJ-37Ⅲ-Ⅵ	2000	1600	150	150	200	200
SJ-38Ⅲ-Ⅵ		1800		200		
SJ-39Ⅲ-Ⅵ		2000				
SJ-40Ⅲ-Ⅵ	2400	1600				
SJ-41Ⅲ-Ⅵ		1800				
SJ-42Ⅲ-Ⅵ		2000				
SJ-43Ⅲ-Ⅵ	2800	1600				
SJ-44Ⅲ-Ⅵ		1800				
SJ-45Ⅲ-Ⅵ		2000	200			
SJ-46Ⅲ-Ⅵ	3200	1600	150			
SJ-47Ⅲ-Ⅵ		1800	200			
SJ-48Ⅲ-Ⅵ		2000				

图名	湿陷性黄土地区室外管沟阀门井及选用表（四）（钢筋混凝土井壁）	图集号	02YG203
		页	52

本资料由微信公众号jianzhu118整理
持续更新中

编制单位联系电话:0379-3219363
审核 潘建军 校对 胡又争
设计 李勋勋 制图 李占锋

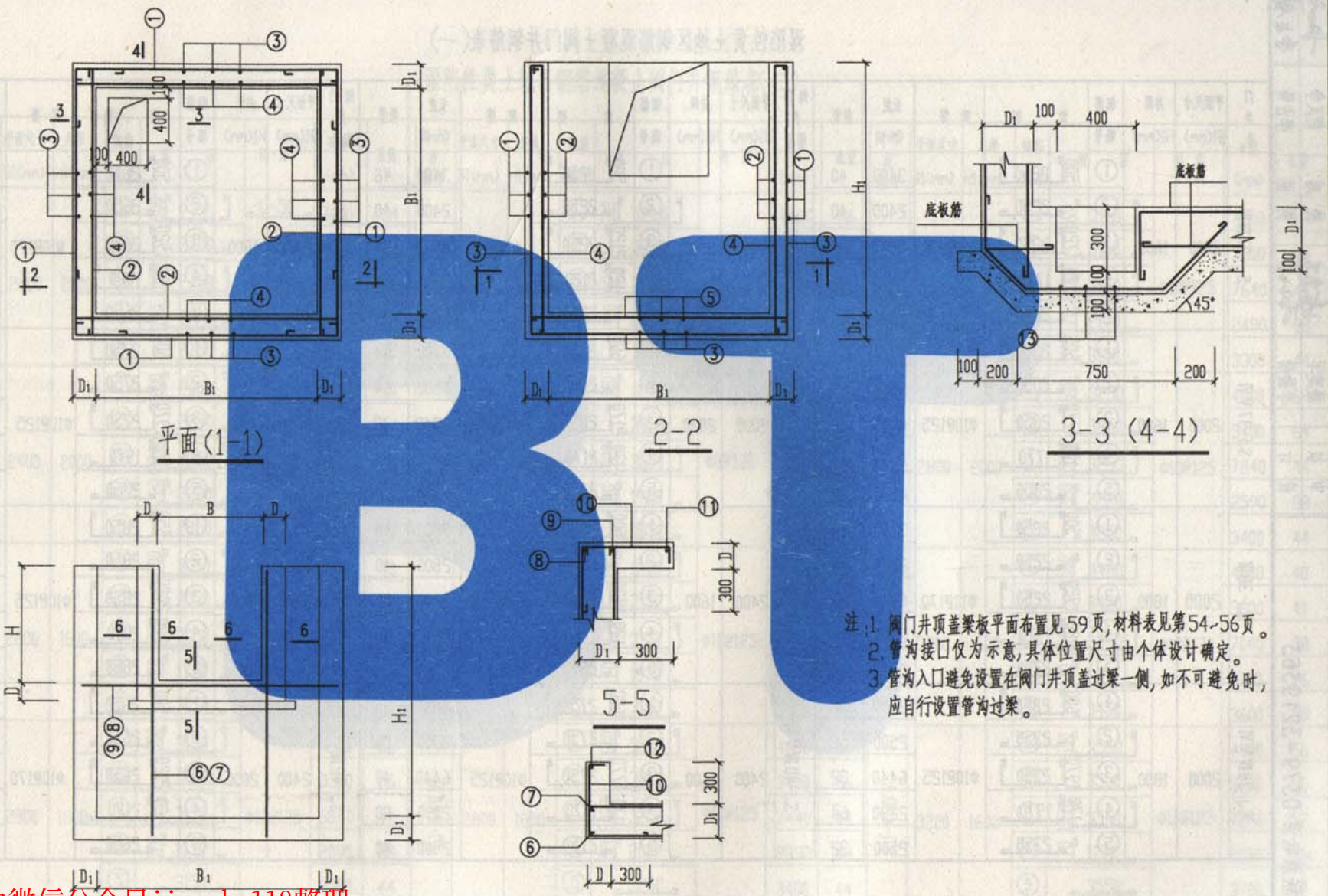

注：1. 阀门井顶盖梁板平面布置见59页，材料表见第54~56页。
2. 管沟接口仅为示意，具体位置尺寸由个体设计确定。
3. 管沟入口避免设置在阀门井顶盖过梁一侧，如不可避免时，应自行设置管沟过梁。

图名	湿陷性黄土地区钢筋混凝土阀门井配筋图	图集号	02YG203
		页	53

编辑单位联系电话:0379-3219363

本资料由微信公众号jianzhu118整理
持续更新中

洛阳市规划建筑设计研究院
内部使用 TEL 2004年3月

标准分享网 www.bzfxw.com 免费下载

湿陷性黄土地区钢筋混凝土阀门井钢筋表(一)

阀门井编号	平面尺寸 B1(mm)	井深 H1(mm)	钢筋编号	简图	配筋	长度(mm)	数量
SJ-37ⅢⅣ	2000	1600	①	500 [2250]	Φ10@170	3400	40
			②	_ 2250 _		2400	40
			③	1720 [2250]		5840	24
			④	120 [1720 _		1990	48
			⑤	_ 2250 _		2400	24
SJ-37ⅤⅥ	2000	1600	①	600 [2350]	Φ10@125	3700	56
			②	_ 2350 _		2500	56
			③	1770 [2350]		6040	32
			④	170 [1770 _		2090	64
			⑤	_ 2350 _		2500	32
SJ-38Ⅲ	2000	1800	①	500 [2250]	Φ10@170	3400	44
			②	_ 2250 _		2400	44
			③	1920 [2250]		6240	24
			④	120 [1920 _		2190	48
			⑤	_ 2250 _		2400	24
SJ-38ⅣⅤⅥ	2000	1800	①	600 [2350]	Φ10@125	3700	56
			②	_ 2350 _		2500	56
			③	1970 [2350]		6440	32
			④	170 [1970 _		2290	64
			⑤	_ 2350 _		2500	32

阀门井编号	平面尺寸 B1(mm)	井深 H1(mm)	钢筋编号	简图	配筋	长度(mm)	数量
SJ-39Ⅲ	2000	2000	①	500 [2250]	Φ10@170	3400	48
			②	_ 2250 _		2400	48
			③	2120 [2250]		6640	24
			④	120 [2120 _		2510	48
			⑤	_ 2250 _		2400	24
SJ-39ⅣⅤⅥ	2000	2000	①	600 [2350]	Φ10@125	3700	64
			②	_ 2350 _		2500	64
			③	2170 [2350]		6840	32
			④	170 [2170 _		2490	64
			⑤	_ 2350 _		2500	32
SJ-40Ⅲ	2400	1600	①	500 [2650]	Φ10@170	3800	40
			②	_ 2650 _		2800	40
			③	1720 [2650]		6240	30
			④	120 [1720 _		1990	60
			⑤	_ 2650 _		2800	30
SJ-40ⅣⅤⅥ	2400	1600	①	600 [2750]	Φ10@125	4100	56
			②	_ 2750 _		2900	56
			③	1770 [2750]		6440	40
			④	170 [1770 _		2090	80
			⑤	_ 2750 _		2900	40

阀门井编号	平面尺寸 B1(mm)	井深 H1(mm)	钢筋编号	简图	配筋	长度(mm)	数量
SJ-41Ⅲ	2400	1800	①	500 [2650]	Φ10@170	3800	44
			②	_ 2650 _		2800	44
			③	1920 [2650]		6640	30
			④	120 [1920 _		2190	60
			⑤	_ 2650 _		2800	30
SJ-41ⅣⅤ	2400	1800	①	600 [2750]	Φ10@125	4100	56
			②	_ 2750 _		2900	56
			③	1970 [2750]		6840	40
			④	170 [1970 _		2290	80
			⑤	_ 2750 _		2900	40
SJ-41Ⅵ	2400	1800	①	650 [2850]	Φ10@125	4300	56
			②	_ 2850 _		3000	56
			③	2020 [2850]		7040	40
			④	220 [2020 _		2390	80
			⑤	_ 2850 _		3000	40
SJ-42Ⅲ	2400	2000	①	500 [2650]	Φ10@170	3800	48
			②	_ 2650 _		2800	48
			③	2120 [2650]		7040	30
			④	120 [2120 _		2398	60
			⑤	_ 2650 _		2800	30

图名	湿陷性黄土地区钢筋混凝土阀门井钢筋表(一)	图集号	02YG203
		页	54

洛阳市设计建筑设计研究院
内部使用 2004年3月

编制单位 联系电话:0379-3219363

本资料由微信公众号jianzhu118整理
持续更新中

湿陷性黄土地区钢筋混凝土阀门井钢筋表(二)

井号	平面尺寸 B1(mm)	井深 H1(mm)	钢筋编号	简图	配筋	长度(mm)	数量
SJ-42Ⅳ	2400	2000	①	600 [2750]	L-50	4100	64
			②	2750		2900	64
			③	2170 [2750]	Φ10@125	7240	40
			④	170 [2170]		2490	80
			⑤	2750		2900	40
SJ-42Ⅵ	2400	2000	①	600 [2850]	Φ10@125	4200	64
			②	2850		3000	64
			③	2220 [2850]		7440	40
			④	220 [2220]		2590	80
			⑤	2850		3000	40
SJ-43Ⅲ	2800	1600	①	500 [3050]	Φ8@170	4200	40
			②	3050		3200	40
			③	1720 [3050]		6640	34
			④	120 [1720]		1990	68
			⑤	3050		3200	34
SJ-43Ⅳ	2800	1600	①	600 [3150]	Φ10@125	4500	56
			②	3150		3300	56
			③	1770 [3150]		6840	44
			④	170 [1770]		2090	88
			⑤	3150		3300	44

阀门井编号	平面尺寸 B1(mm)	井深 H1(mm)	钢筋编号	简图	配筋	长度(mm)	数量
SJ-43Ⅵ	2800	1600	①	600 [3250]	Φ10@125	4600	56
			②	3250		3400	56
			③	1820 [3250]		7040	44
			④	220 [1820]		2190	88
			⑤	3250		3400	44
SJ-44Ⅲ	2800	1800	①	500 [3050]	Φ8@170	4200	44
			②	3050		3200	44
			③	1920 [3050]		7040	34
			④	120 [1920]		2190	68
			⑤	3050		3200	34
SJ-44Ⅳ	2800	1800	①	600 [3150]	Φ10@125	4500	56
			②	3150		3300	56
			③	1970 [3150]		7240	44
			④	170 [1970]		2290	88
			⑤	3150		3300	44
SJ-44Ⅵ	2800	1800	①	600 [3250]	Φ10@125	4600	56
			②	3250		3400	56
			③	2020 [3250]		7440	44
			④	220 [2020]		2390	88
			⑤	3250		3400	44

阀门井编号	平面尺寸 B1(mm)	井深 H1(mm)	钢筋编号	简图	配筋	长度(mm)	数量
SJ-45Ⅲ	2800	2000	①	600 [3150]	Φ10@125	4500	64
			②	3150		3300	64
			③	2170 [3150]		7640	44
			④	170 [2170]		2490	88
			⑤	3150		3300	44
SJ-45Ⅳ Ⅵ	2800	2000	①	600 [3250]	Φ10@125	4600	64
			②	3250		3400	64
			③	2220 [3250]		7840	44
			④	220 [2220]		2590	88
			⑤	3250		3400	44
SJ-46Ⅲ	3200	1600	①	500 [3450]	Φ10@170	4600	40
			②	3450		3600	40
			③	1720 [3450]		7040	38
			④	120 [1720]		1990	76
			⑤	3450		3600	38
SJ-46Ⅳ Ⅴ	3200	1600	①	600 [3550]	Φ10@125	4900	56
			②	3550		3700	56
			③	1770 [3550]		7240	52
			④	170 [1770]		2090	104
			⑤	3550		3700	52

图名	湿陷性黄土地区钢筋混凝土阀门井钢筋表(二)	图集号	02YG203
		页	55

洛阳市建筑设计研究院
内部使用 2002年3月

编制单位联系电话:0379-3219363

本资料由微信公众号jianzhu118整理
持续更新中

标准分享网 www.bzfxw.com 免费下载

湿陷性黄土地区钢筋混凝土阀门井钢筋表(三)

阀门井编号	平面尺寸 B1(mm)	井深 H1(mm)	钢筋编号	简图	配筋	长度(mm)	数量
SJ-46VIIV	3200	1600	①	600 [3650]	L-50	5000	56
			②	3650	Φ10@125	3800	56
			③	1820 [3650]		7440	52
			④	220 [1820]		2190	104
			⑤	3650		3800	52
SJ-47IIIIV	3200	1800	①	600 [3550]	Φ10@125	4900	56
			②	3550		3700	56
			③	1970 [3550]		7640	52
			④	170 [1970]		2290	104
			⑤	3550		3700	52
SJ-47VVI	3200	1800	①	600 [3650]	Φ10@125	5000	56
			②	3650		3800	56
			③	2020 [3650]		7840	52
			④	220 [2020]		2390	104
			⑤	3650		3800	52

阀门井编号	平面尺寸 B1(mm)	井深 H1(mm)	钢筋编号	简图	配筋	长度(mm)	数量
SJ-48IIII	3200	2000	①	600 [3550]	Φ10@125	4900	64
			②	3550		3700	64
			③	2170 [3550]		8040	52
			④	170 [2170]		2490	104
			⑤	3550		3700	52
SJ-48VVVI	3200	2000	①	600 [3650]	Φ10@125	5000	64
			②	3650		3800	64
			③	2220 [3650]		8240	52
			④	220 [2220]		2590	104
			⑤	3650		3800	52

构件名称	钢筋编号	简图	直径	长度(mm)	数量
光滑接口	⑥	500 H1+D1-50 500	Φ16	H1+D1+950	2
	⑦	H1+D1-50	Φ16	H1+D1-50	2
	⑧	500 B1+2D1-50 500	Φ16	B1+2D1+950	1
	⑨	B1+2D1-50	Φ16	B1+2D1-50	1
	⑩	D+250 D1+250 D-20	Φ10	2D+D1+480	按实际
	⑪	D+200	Φ8	D+200	按实际
	⑫	H+100	Φ8	H+100	按实际
复式井	⑬	250 510 300 45°	Φ10	1780	8

注：1. 阀门井的宽度(B1)、深度(H1)以及管沟的宽度(B)、深度(H)由个体设计确定。

2. 表中管沟接口材料表为一个接口用量，如有两个接口时其相应数量应乘以2。

图名	湿陷性黄土地区钢筋混凝土阀门井钢筋表(三)	图集号	02YG203
		页	56

审核	清建军	李剑刚	校对	胡又华	李占锋	制图	李占锋
设计	李剑刚						

编制单位及联系电话:0379-3219363

本资料由微信公众号jianzhu118整理
持续更新中

洛阳市建筑设计研究院
内部使用 2002年3月

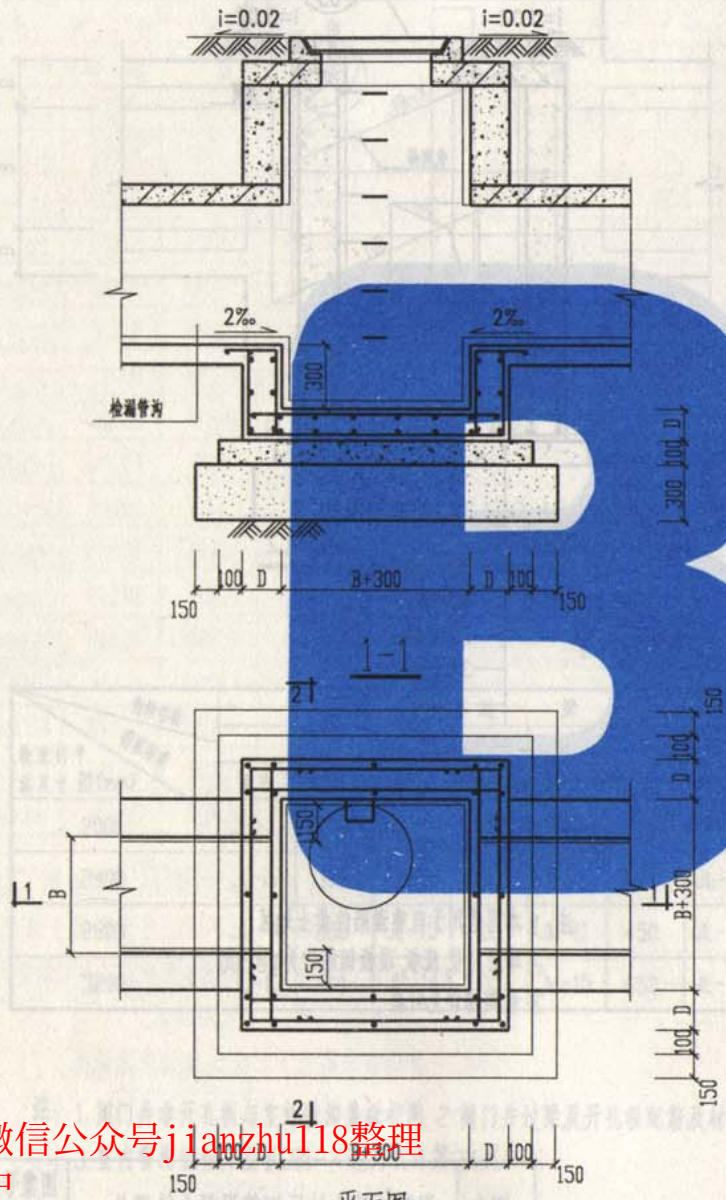

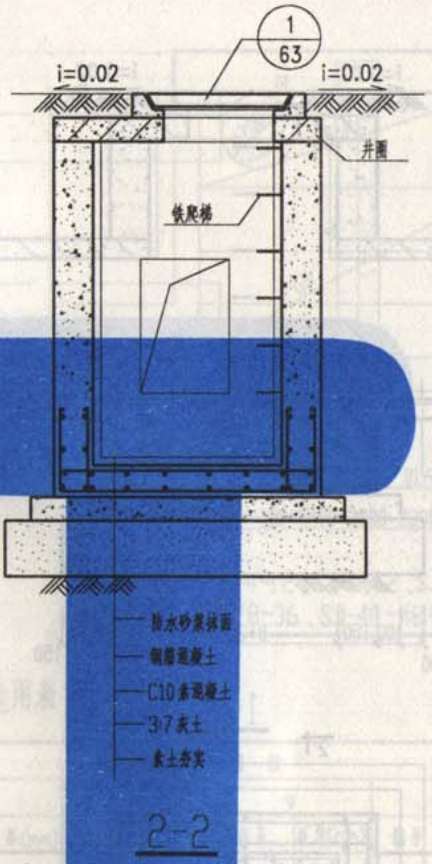

注：1. 本图适用于非自重及自重湿陷性黄土地区。
2. 本图井壁、底板、顶板钢筋均为φ6@200。
3. 铁爬梯详见46页。
4. D为相应管沟沟壁厚度。

图名	湿陷性黄土地区素混凝土检漏井	图集号	02YG203
		页	57

洛阳市规划建筑设计研究院
内部使用 TEL：3253041 2004年3月

审核	潘建军	胡又争	校对	制图
设计	李勤勋	李占锋		

编制单位联系电话:0379-3219363

本资料由微信公众号jianzhu118整理
持续更新中

标准分享网 www.bzfxw.com 免费下载

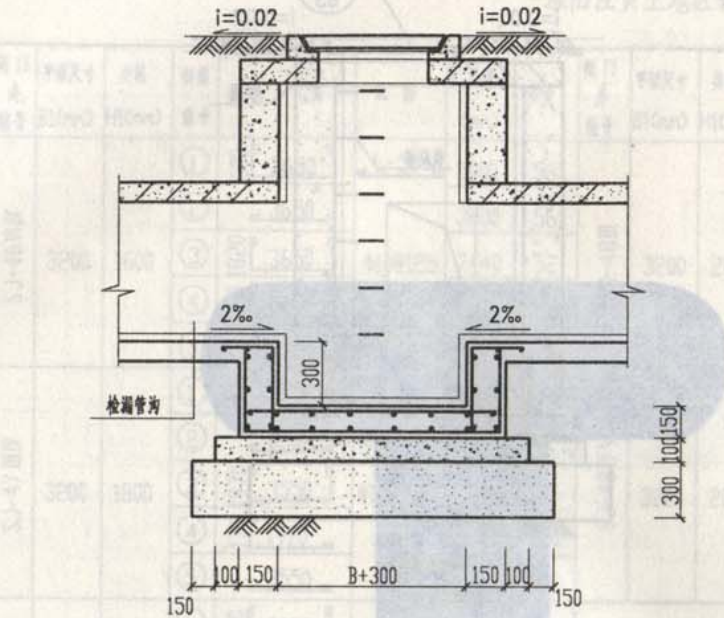

1-1

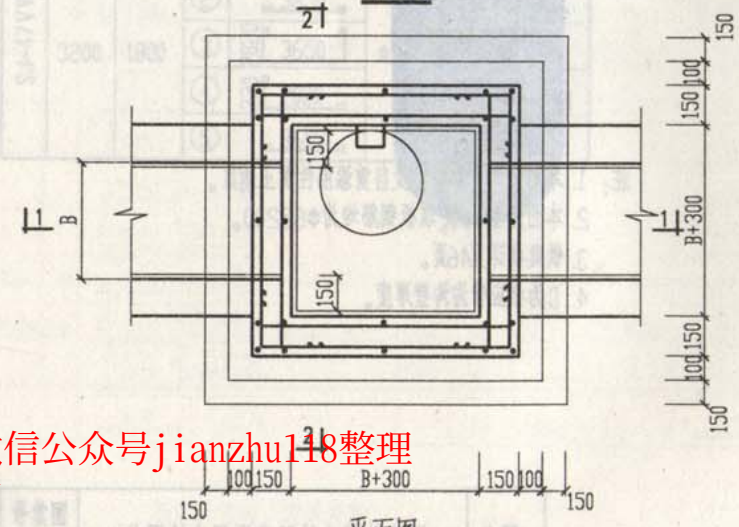

平面图

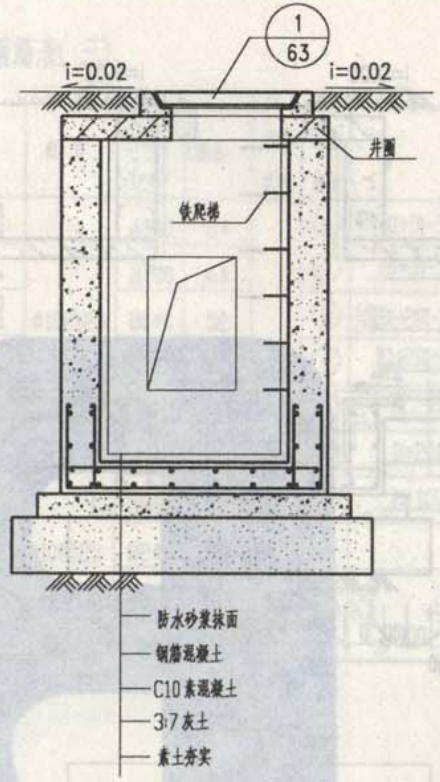

2-2

注：1.本图适用于自重湿陷性黄土地区.
2.本图井壁,底板,顶板钢筋均为Φ@200.
3.铁爬梯详见46页.

图名	湿陷性黄土地区钢筋混凝土检漏井	图集号	02YG203
		页	58

洛阳市规划建筑设计研究院
内部使用 TEL：3253041 2004年3月

本资料由微信公众号jianzhu118整理
持续更新中

编制单位及联系电话：0379-3219363

审核	潘建军	校对	胡又华
设计	李勋勋	制图	李占锋

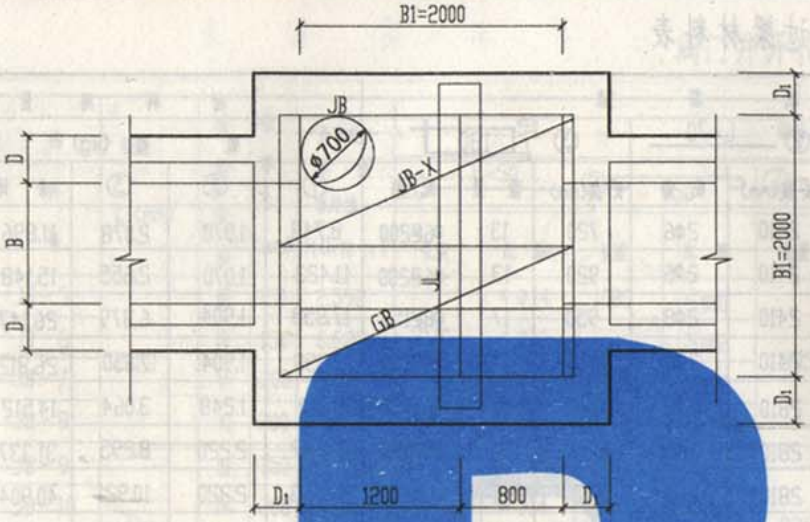

J-1~3、SJ-1~3、SJ-13~15
SJ-25~27、SJ-37~39 平面布置

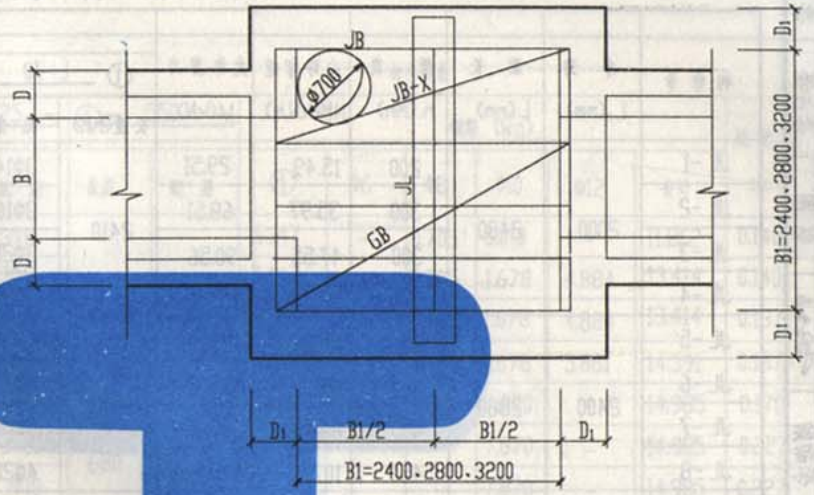

J-4~12、SJ-4~12、SJ-16~24
SJ-28~36、SJ-40~48平面布置

室外管沟阀门井过梁　开孔盖板选用表

检查井平面尺寸 B1(mm) \ 构件名称 / 荷载等级	过梁 Ⅲ 编号	过梁 Ⅲ 梁高(mm)	过梁 Ⅳ 编号	过梁 Ⅳ 梁高(mm)	过梁 Ⅴ 编号	过梁 Ⅴ 梁高(mm)	过梁 Ⅵ 编号	过梁 Ⅵ 梁高(mm)	开孔盖板 Ⅲ 编号	开孔盖板 Ⅲ 板厚(mm)	开孔盖板 Ⅳ 编号	开孔盖板 Ⅳ 板厚(mm)	开孔盖板 Ⅴ 编号	开孔盖板 Ⅴ 板厚(mm)	开孔盖板 Ⅵ 编号	开孔盖板 Ⅵ 板厚(mm)	备注
2000	JL-1	200	JL-2	300	JL-3	300	JL-4	350	JB-5	150	JB-6	150	JB-7	200	JB-8	200	阀门井过梁宽度均为250mm
2400	JL-5	300	JL-6	350	JL-7	400	JL-8	450									
2800	JL-9	350	JL-10	400	JL-11	450	JL-12	550	JB-9	150	JB-10	200	JB-11	200	JB-12	250	
3200	JL-13	400	JL-14	500	JL-15	650	JL-16	650	JB-13	150	JB-14	200	JB-15	250	JB-16	250	

注：1.阀门井非开孔板与室外管沟关系如图。2.阀门井过梁及开孔板配筋及材料表详见第60.61页。
3.室内管沟检查井盖板JB1-4选用表详第34页。

图名	室外管沟阀门井梁、板布置及选用表	图集号	02YG203
		页	59

洛阳市规划建筑设计研究院
内部使用 TEL：3253041 2004年3月

本资料由微信公众号jianzhu118整理
持续更新中

标准分享网 www.bzfxw.com 免费下载

编制单位 联系电话:0379-3219363

审核 潘建军 李勤勋
设计 李占峰
校对 胡又华 李占峰
制图

阀门井过梁材料表

构件号	净跨 L_0(mm)	梁长 L(mm)	梁高 h(mm)	允许弯矩 MM(kN.m)	允许剪力 V(kN)	钢筋表 ① L-70 长度(mm)	配筋	② L-70 长度(mm)	配筋	③ h-70 180 长度(mm)	数量	配筋	材料用量 钢筋(kg) ①	②	③	合计	混凝土(m^3)
JL-1	2000	2480	200	15.49	29.51	2410	3Φ14	2410	2Φ6	720	13	Φ6@200	8.748	1.070	2.078	11.896	0.125
JL-2			300	35.97	68.51		3Φ16	2410	2Φ6	920	13	Φ6@200	11.423	1.070	2.655	15.148	0.188
JL-3			300	47.55	90.56		3Φ20	2410	2Φ8	950	17	Φ8@150	17.858	1.904	6.379	26.147	0.188
JL-4			350	59.33	113.01		3Φ20	2410	2Φ8	1050	17	Φ8@150	17.858	1.904	7.050	26.812	0.219
JL-5	2400	2880	300	28.39	45.07	2810		2810	2Φ6	920	15	Φ6@200	10.200	1.248	3.064	14.512	0.218
JL-6			350	65.10	103.32		3Φ20	2810	2Φ8	1050	20	Φ8@150	20.822	2.220	8.295	31.337	0.254
JL-7			400	86.40	137.14		4Φ20	2810	2Φ8	1180	15	Φ10@200	27.763	2.220	10.921	40.904	0.29
JL-8			450	107.7	170.96		4Φ20	2810	2Φ8	1280	20	Φ10@150	27.763	2.220	15.795	45.778	0.326
JL-9	2800	3280	350	45.08	61.34	3210	3Φ18	3210	2Φ6	1020	17	Φ6@200	19.260	1.425	3.849	24.534	0.289
JL-10			400	103.3	140.55		4Φ20	3210	2Φ8	1180	17	Φ10@200	31.715	2.536	12.377	46.628	0.33
JL-11			450	137.06	186.48		4Φ22	3210	2Φ8	1280	23	Φ10@150	38.263	2.536	18.165	58.964	0.371
JL-12			550	171.22	233		5Φ20	3210	2Φ8	1480	23	Φ10@150	39.644	2.536	21.003	63.243	0.454
JL-13	3200	3680	400	67.30	80.12	3610	3Φ20	3610	2Φ6	1120	19	Φ6@200	26.750	1.603	4.724	33.077	0.370
JL-14			500	154.65	184.13		5Φ20	3610	2Φ8	1380	19	Φ10@200	44.584	2.852	16.178	63.614	0.463
JL-15			650	206.03	245.28		5Φ20	3610	2Φ8	1680	25	Φ10@150	44.584	2.852	25.914	73.350	0.601
JL-16			650	255.82	304.55		6Φ20	3610	2Φ8	1680	31	Φ10@120	53.500	2.852	32.134	88.486	0.601

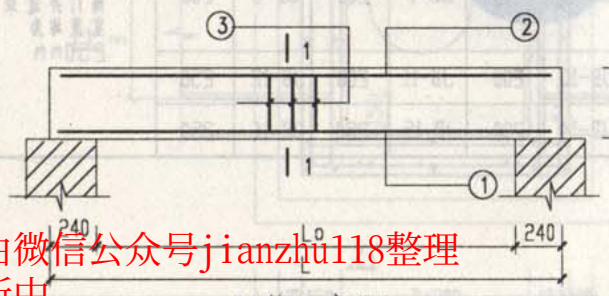

配筋示意图

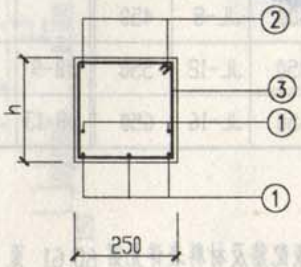

1-1

注：1. 表中L仅示砖壁检查井梁长，对素混凝土及钢筋混凝土井壁，梁长L=L+2D。(D为混凝土井壁厚)。

2. ①号筋伸入支座范围内的锚固长度不足15d时应垂直向上弯折使其满足La≥15d的要求。

3. 一排钢筋根数大于4根时，钢筋应放两排。

图名	阀门井过梁详图及材料表	图集号	02YG203
		页	60

洛阳市规划建筑设计研究院
内部使用 TEL：3253041 2004年3月

本资料由微信公众号jianzhu118整理
持续更新中

编制单位 系电话:0379-3219363
审核 潘建军 李勤勋
设计 杨建
校对 胡又华 李占锋
制图 李占锋

阀门井开孔盖板材料表

构件号	板长 L(mm)	荷载等级	板厚 t (mm)	开孔处单侧弯矩值 M(kN·m)	钢筋表 ① L-50 长度	① 配筋	② 950 长度	② 配筋	③ L-825 长度	③ 配筋	④ 550 长度	④ 配筋	材料用量 钢筋(kg) ①	Φ6	Φ8	Φ10	Φ12	合计	混凝土 (m³)
JB-5	1320	Ⅲ	150	2.592	1270	4Φ14	1080	5Φ10	595	3Φ8	680	4Φ10	6.147	-	0.705	5.010	-	11.862	0.140
JB-6		Ⅳ	150	6.623		4Φ14		5Φ12		3Φ8			6.147	-	0.705	1.678	4.884	13.414	0.140
JB-7		Ⅴ	200	8.811		4Φ14	1100	5Φ12		3Φ8			6.147	-	0.705	1.678	4.884	13.414	0.187
JB-8		Ⅵ	200	10.895		4Φ14		6Φ12		3Φ8			6.147	-	0.705	1.678	5.861	14.391	0.187
JB-9	1520	Ⅲ	150	4.018	1470	4Φ14	1080	7Φ10	825	3Φ10			7.115	-	-	7.870	-	14.985	0.170
JB-10		Ⅳ	200	9.076		4Φ14		7Φ10		3Φ10			7.115	-	-	7.870	-	14.985	0.227
JB-11		Ⅴ	200	12.00		4Φ14		7Φ10		3Φ10			7.115	-	-	7.870	-	14.985	0.227
JB-12		Ⅵ	250	14.890		4Φ14	1100	7Φ12		3Φ10			7.115	-	-	3.205	6.838	17.158	0.284
JB-13	1720	Ⅲ	150	5.248	1670	4Φ14	1080	8Φ10	1045	3Φ12			8.083	-	-	7.009	2.784	15.092	0.200
JB-14		Ⅳ	200	11.854		4Φ14		8Φ10		3Φ12			8.083	-	-	7.009	2.784	15.092	0.267
JB-15		Ⅴ	250	15.744		4Φ14		8Φ10		3Φ12			8.083	-	-	7.009	2.784	15.092	0.334
JB-16		Ⅵ	250	19.448		4Φ16	1100	8Φ12		3Φ12			10.554	-	-	1.678	10.598	22.830	0.334

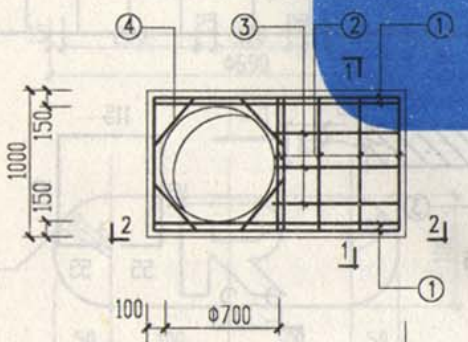

配筋示意

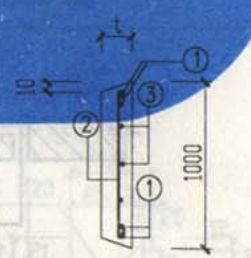

1-1

2-2

注:井盖详见第63页.

图名	洛阳市规划建筑设计研究院 内部使用 TEL: 3253041 2004年3月	图集号	02YG203
	阀门井开孔板及材料表	页	61

本资料由微信公众号jianzhu118整理
持续更新中

标准分享网 www.bzfxw.com 免费下载

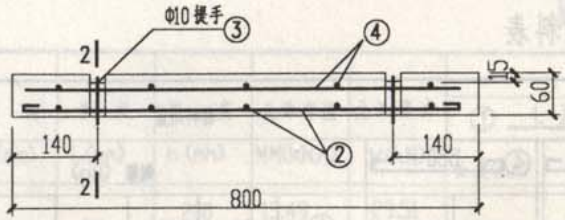

1-1

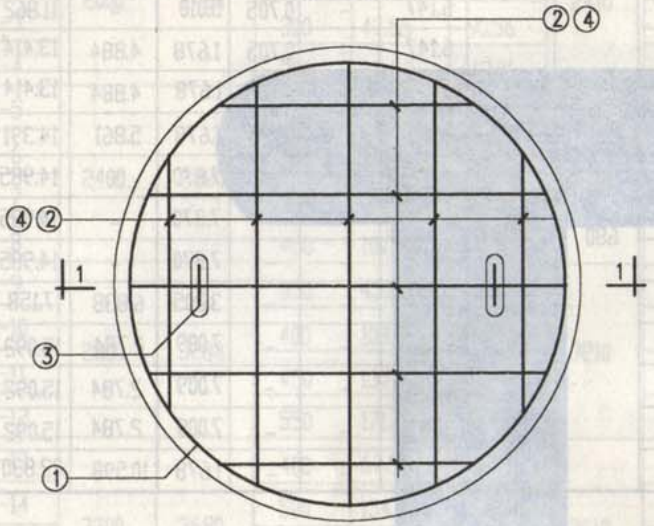

井孔盖板RB-1平面图

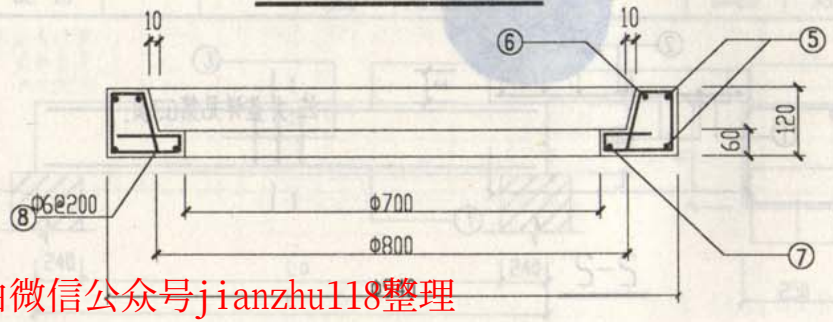

井孔盖板座BZ-1剖面图

材料明细表

构件号	钢筋号	简图	直径(mm)	长度(mm)	数量	共长(m)	材料用量 直径(mm)	总长(m)	重量(kg)	混凝土(m³)
RB-1	1	150 D=730	Φ10	2570	1	2.6	Φ10	10.7	6.6	0.03
	2	440-740	Φ10	平均720	10	7.2				
	3	115 115 55 55	Φ10	455	2	0.9				
	4	440-740	Φ6	平均590	10	5.9	Φ6	5.9	1.3	
BZ-1	5	150 D=890	Φ6	3030	2	6.1	Φ6	18.5	4.1	0.03
	6	150 D=840	Φ6	2870	1	2.9				
	7	150 D=740	Φ6	2560	1	2.6				
	8	30 90 70 100 30 90	Φ6	510	16	6.9				

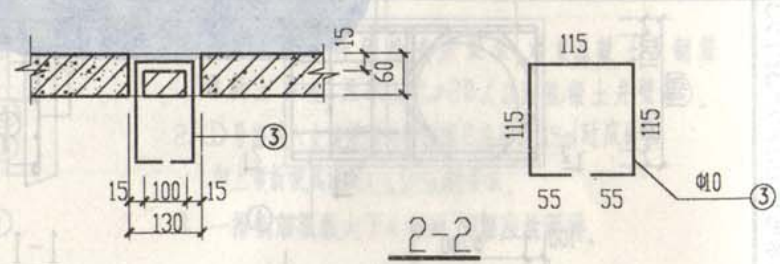

2-2

图名	井孔盖板RB-1及井盖板座BZ-1详图及材料表	图集号	02YG203
		页	62

本资料由微信公众号jianzhu118整理
持续更新中

编制单位联系电话:0379-3219363

内部使用 2004年3月

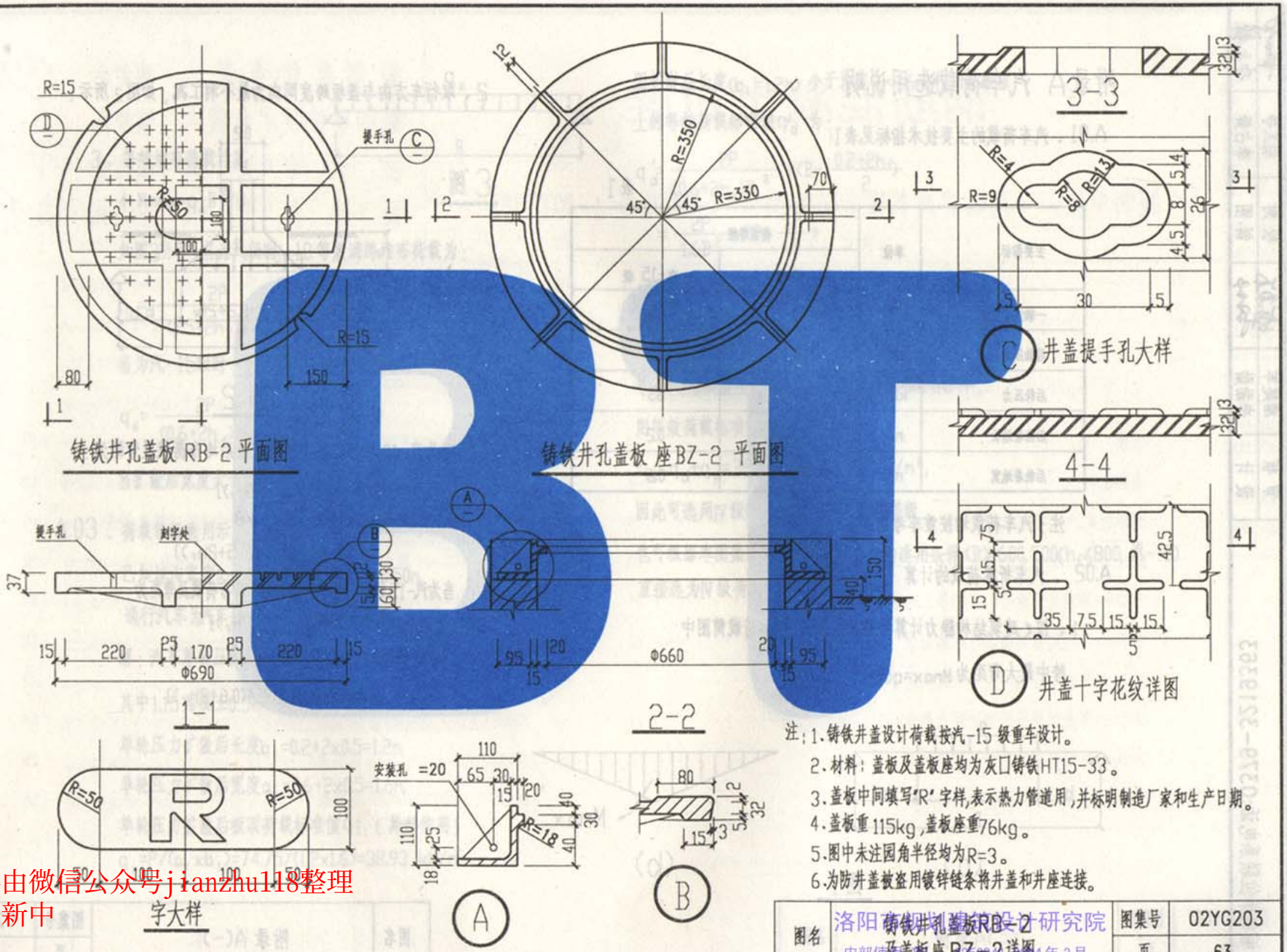

注：1.铸铁井盖设计荷载按汽-15 级重车设计。
2.材料：盖板及盖板座均为灰口铸铁HT15-33。
3.盖板中间填写"R"字样,表示热力管道用,并标明制造厂家和生产日期。
4.盖板重115kg,盖板座重76kg。
5.图中未注园角半径均为R=3。
6.为防井盖被盗用镀锌链条将井盖和井座连接。

图名	铸铁井孔盖板RB-2 及盖板座BZ-2详图	图集号	02YG203
		页	63

编辑单位联系电话:0379-3219363

本资料由微信公众号jianzhu118整理
持续更新中

洛阳市建筑设计研究院
内部使用 2004年3月

标准分享网 www.bzfxw.com 免费下载

附录A 汽车荷载选用说明

A.01、汽车荷载的主要技术指标见表1：

表1

主要指标	单位	荷载等级	
		汽-10级	汽-15级
一辆汽车总重	kN	150	200
后轴压力	kN	100	130
后轮压力	kN	50	65
后轮着地长	m	0.2	0.2
后轮着地宽	m	0.5	0.6

注：汽车荷载均按重车考虑

A.02、汽车折算荷载的计算

1、按《建筑结构静力计算手册》，如图1所示荷载简图中

跨中最大弯距为 $M_{max}=qaB(2-a/B)/8$

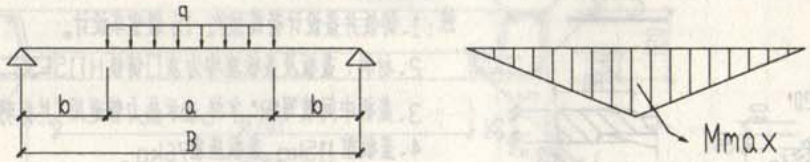

(a)　　(b)

图1

2、取行车方向与盖板跨度同向为最不利工况，如图2所示：

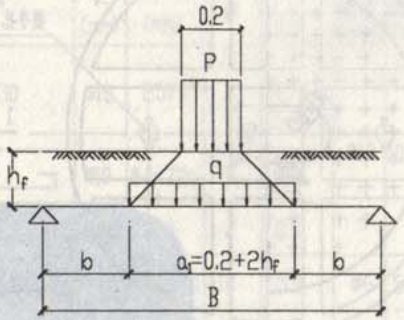

图2

当为汽-10级时，集中轮压扩散后均布荷载及弯距为：

$q=P/[(0.2+2h_f)(0.5+2h_f)]$

$M_{max}=qa_1B(2-a_1/B)/8$

$=P(B-a_1/2)/[4(0.5+2h_f)]$

当为汽-15级时，集中轮压扩散后均布荷载及弯距为：

$q=P/[(0.2+2h_f)(0.6+2h_f)]$

$M_{max}=qa_1B(2-a_1/B)/8$

$=P(B-a_1/2)/[4(0.6+2h_f)]$

本资料由微信公众号jianzhu118整理
持续更新中

编制单位系电话：0379-3219363

审核	潘建军	校对	胡又华	制图	李占锋
设计	李勋勋				

编制单位联系电话:0379-3219363

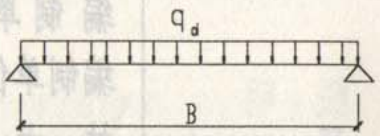

图3

3、等效均布荷载计算

令 $M_{max}=q_d B^2/8$

如图3所示，当为汽级时，-10等效满跨均布荷载为：

$$q_d=\frac{2P}{(0.5+2h_f)B^2}\times(B-\frac{0.2+2h_f}{2})$$

当为汽-15级时，等效满跨均布荷载为：

$$q_d=\frac{2P}{(0.6+2h_f)B^2}\times(B-\frac{0.2+2h_f}{2})$$

当扩散后宽度大于沟宽即 $b>B$ 时，$q_d=q$

A.03、荷载等级选用示例

已知地沟宽度B=1.60m 覆土厚度，$h_f=0.50m$

通行汽车为汽车-15级，试选用荷载等级

解：汽车单轮压力标准值P=65X1.15=74.75kN，

其中1.15为覆土0.5m厚时汽车荷载的动力系数

单轮压力扩散后长度 $b_1=0.2+2\times0.5=1.2m$，

单轮压力扩散后宽度 $a_1=0.6+2\times0.5=1.6m$，

单轮压力扩散后板顶荷载标准值 q_1；（局部作用）

$q_1=P/(a_1\times b_1)=74.75/(1.2\times1.6)=38.93\ kN/m^2$

因扩散后长度（$b_1=1.2m$）小于沟宽（B=1.6m）作用在板顶上的等效荷载标准值 q'_d 为：

$$q'_d=\frac{2P}{(0.6+2h_f)B^2}\times(B-\frac{0.2+2h_f}{2})$$

$$=\frac{2P}{1.6B^2}\times(B-\frac{1.2}{2})$$

$$=\frac{2\times74.75}{1.6\times1.6^2}\times(1.6-0.6)$$

$=36.50kN/m^2$

考虑500mm覆土自重荷载 $q_f=0.5\times18=9.0kN/m^2$，

则等效荷载标准值为：

$q_d=q'_d+q_f=36.50+9.0=45.50\ kN/m^2$，

因此可选用Ⅳ级 $q=45.0\ kN/m^2$ 荷载等级

也可根据本图集编制说明表2中的管沟适用条件（B≥1600，500≤h_f≤800，汽-15）直接选为Ⅳ级荷载

本资料由微信公众号jianzhu118整理
持续更新中

标准分享网 www.bzfxw.com 免费下载